NBF

NBF-300 / NBF-500 / NBF-800 / NBF-1200 / NBF-1800

PL INSTRUKCJA OBSŁUGI
GB INSTRUCTION MANUAL
DE BEDIENUNGSANLEITUNG
FR MODE D'EMPLOI
ESP INSTRUCCIONES DE USO
RUS ИНСТРУКЦИЯ ПО ЭКСПЛУАТАЦИИ
ITL ISTRUZIONI PER L'USO
CZ NÁVOD
SLO NÁVOD

www.aqua-nova.pl

EURONOVA POLSKA Sp. z o.o.
POLAND, 87-300 Brodnica, ul. Sikorskiego 60a
www.aqua-nova.pl

Petras Fisheries Pty Ltd
2158, NSW, Australia, 9 Bangor Road, Dural
+61-2-96522125, www.novaeuro.com

Instrukcja obsługi Filtra do oczka wodnego Aqua Nova

PL

Uwagi:
Filtry Aqua Nova przeznaczone są do czyszczenia i napowietrzania wody w Twoim akwarium. Nasze filtry charakteryzują się łatwością w montażu, dużą efektywnością i prostą konserwacją.

⚠ **UWAGA!**
Filtr powinien pracować zanurzony całkowicie w wodzie! Zabrania się używania filtra bez wody. Zabrania się napraw lub przeróbek przewodu zasilania sieciowego.

Bezpieczny montaż:
Przed rozpoczęciem instalacji odłącz wszystkie elektryczne urządzenia z akwarium. Przed instalacją sprzawdź czy filtr nie jest uszkodzony – pęknięcie obudowy, uszkodzony przewód zasilania. Nie instaluj uszkodzonego filtra.
Nie wolno naprawiać, ani przerabiać przewodu zasilania. Filtr może pracować tylko w akwariach znajdujących się w pomieszczeniach zamkniętych, temperatura wody w akwarium nie może przekraczać 35C.

INSTALACJA

1)Górna część filtra (1) - korpus powinien być połączony z plastikowym pojemnikiem filtra (5) zawierającym gąbkę filtrującą.
2)Upewnij się, że właściwie połączyłeś korpus z pojemnikiem
3)Podłącz wężyk napowietrzający do nasadki napowietrzającej, (wężyk musi znajdować się poza akwarium, wężyk pobiera powietrze i napowietrza wodę)
4)Za pomocą przyssawek zamocuj filtr na ścianie akwarium, całkowicie pod lustrem wody, najczęściej w rogu akwarium.

Niektóre z filtrów NBF wyposażone są dodatkowo w regulator napowietrzania.
Filtr pracuje najwydajniej zanurzony 3cm poniżej lustra wody. Należy pamiętać, że z powodu parowania wody poziom lustra wody obniża się.

KONSERWACJA FILTRA. WYMIANA MATERIAŁU FILTRACYJNEGO.
Przed rozpoczęciem prac konserwacyjnych odłącz filtr z zasilania sieciowego. Następnie należy wyjąć cały filtr z akwarium.
Aby wymienić materiał filtracyjny zdejmij korpus silnika
Materiał filtracyjny jest miejscem rozwoju pozytywnych bakteri, odpowiedzialnych za usuwanie zanieczyszczeń w Twoim akwarium.
Raz w miesiącu wymieniaj materiał filtracyjny. Raz w roku wymień wirnik filtra.

Instructions for Pond Filter Aqua Nova

GB

Purpose of the filter.
Aqua Nova internal filters are dedicated to cleaning and aerating water inside your aquarium. The filters are designed to be simple and effective and easy to maintain.

⚠ **CAUTION!**
For best result place filter fully under water, make sure that the whole filter head is submersed under the water to aviod the pump head from running when out of water. This will damage the pump. If the filter is always submersed, this will prolong the life of the internal filter and also achieve maximum output.

Safety and Installation
Prior to any installation, it is required that you unplug all electrical devices that are inside the water, then you can put your hands into water.
The filter must not be installed if it has any kind of mechanical damage, e.g. it is cracked, or if the power cord is damaged. The power cord must not be replaced or repaired. The filter should only be used indoors and in water of temperature of up to 35°C. It has to be installed in an aquarium and must not be used for any other purpose. It must operate fully submersed in water, ensure that in never operates dry.

INSTALLATION AND REGULATION
The method to connect the internal filter, is shown on the right page of the manual
1)The top part of the filter, which is the pump or power head is to be connected into the bottom, plastic attachment which has black sponge.
2)Make sure the 2 pieces connect firmly and tight and there is no cracks or damage, do not force the filter together it will click in gently.
3)Connect the airline into the outer pipe, (which sticks out of the head, this is to aerate the water which will enrich the water with Carbon dioxide, like an air pump. This is when you leave this air line out of water it will suck in air into the aquariums.
4)Make sure you mount the internal filter onto the wall of the aquariums, 100% below water level, usually in the corner of the aquariums.

EXTRAS
In addition aeration regulator allows adjustment of efficiency of aeration.
The filter will work best if it is immersed at least 3 cm under the water level. It should also be remembered that,due to evaporation the water level will constantly lower. This effect should be taken into consideration when installing the filter.

REPLACEMENT OF THE FILTRATION CARTRIDGE, MAINTENANCE
In order to clean the filter, unplug it first. Then the complete filter should be taken out of the aquarium.
To replace the filtration cartridge remove the filter motor unit
The filtration cartridge is made of phenol-free sponge that allows a particularly easy development of bacteria cultures that are responsible for removing organic impurities.
About once a month remove the filter cover and change the sponge adding any type of white wool or filter sponge recommended by your retailer.

Aufstellanleitung und Sicherheitshinweise für Aqua Nova Innenfilter NBF.

DE

Liebe Eltern - bitte helfen Sie dabei, das Ihre Kinder die Faszination Aquarium sicher erleben können. Elektrische Geräte sind kein Kinderspielzeug!
Insbesondere jüngere Kinder müssen bei der Installation von elektrischen Geräten im Aquarium von einem Erwachsenen unterstützt werden.

⚠ **ACHTUNG:** Bitte lesen Sie aufmerksam diese Anleitung und beachten alle Sicherheitshinweise um einen elektrischen Schlag zu vermeiden. Denken Sie immer daran, daß das Wasser im Aquarium ein guter elektrischer Leiter ist!
Damit kein Wasser aus dem Aquarium über das Netzkabel in die Steckdose oder Verteiler laufen kann, verlegen Sie das Netzkabel mit einer Tropfschlaufe (siehe Abbildung).

Installation und Sicherheit
Bitte trennen Sie vor der Installation alle elektrischen Geräte des Aquariums vom Stromnetz. Prüfen Sie den Filter und das Anschlußkabel auf mechanische Unversehrtheit. Geräte mit mechanischen Beschädigungen dürfen nicht ans Stromnetz angeschlossen werden. Dieser Filter ist ausschließlich zur Verwendung in Aquarien mit einer Wassertemperatur bis zu 35°C konzipiert. Die Aufstellung darf nur in Innenräumen erfolgen.

Eigenschaften von Aqua Nova Innenfiltern
Aqua Nova Innenfilter sind zur mechanischen und biologischen Filterung sowie der Belüftung von Aquarienwasser konzipiert. Sie sind einfach zu installieren, effektiv in der Wirkungsweise und leicht zu warten.
Aqua Nova Innenfilter erzielen die besten Ergebnisse, wenn Sie komplett unter Wasser angebracht werden. Nur so ist die Pumpe vor einem Defekt durch Trockenlaufen geschützt und eine lange Lebensdauer Ihres Filters sichergestellt.

Inbetriebnahme und Einstellung
1. Der Pumpenkopf wird in das Filtergehäuse in dem sich der Filterschwamm befindet, eingesetzt.
2. Der Pumpenkopf soll leicht (ohne Kraftaufwand) in das Gehäuse einrasten - achten Sie auf eine sichere Verbindung der beiden Teile.
3. Zum Durchlüften des Aquariums ist am Ausfasssrohr Ihres Filters eine Öffnung angebracht. Befestigen Sie darin den mitgelieferten Luftschlauch. Die Luftmenge kann mittels des am anderen Ende des Luftschlauches angebrachten Reglers variiert werden.
4. Befestigen Sie den Filter so, dass der Pumpenkopf vollständig unter Wasser ist, um ein Trockenlaufen des Filters zu vermeiden. Beachten Sie dabei, das sich der Wasserstand im Aquarium durch Verdunstung verändern kann.

Wartung und Austausch der Filterpatrone
Bevor Sie den Filter reinigen, trennen Sie diesen unbedingt vom Stromnetz.
Nun können Sie den Filter komplett aus dem Aquarium nehmen.
Um die Filterpatrone zu tauschen, heben Sie den Pumpenkopf vom Gehäuse ab.
Die Filterpatrone besteht aus phenolfreien Kunststoffschwamm, welcher eine große Oberfläche für die Entwicklung der biologisch aktiven Bakterien bietet.
Ersetzen Sie den Filterschwamm nach ungefähr einem Monat. Ersatzmaterialen erhalten Sie bei Ihrem Aqua Nova - Fachhändler.

Mode d'emploi du Filtre Aqua Nova NBF

FR

Commentaires:
Les filtres Aqua Nova sont destinés à nettoyer et aérer l'eau dans votre aquarium. Nos filtres se caractérisent par une facilité de montage, une grande efficacité et un entretien simple.

⚠ **ATTENTION!**
Le filtre doit travailler en immersion totale dans l'eau! Il est interdit d'utiliser le filtre sans eau. Il est interdit de réparer ou de modifier le fil d'alimentation électrique.

Sécurité lors du montage:
Avant de commencer l'installation, déconnectez tous les dispositifs électriques dans l'aquarium. Avant installation, vérifiez si le filtre n'est pas endommagé – cassure du châssis, fil d'alimentation endommagé. Ne jamais installer le filtre endommagé.
Le fil d'alimentation ne peut être ni réparé ni modifié. Le filtre peut travailler seulement dans les aquariums qui se trouvent dans les locaux fermés, la température de l'eau ne peut pas dépasser 35°C.

INSTALLATION
1) La partie supérieure du filtre (1) – châssis doit être raccordé à la boite plastique du filtre (5) contenant la mousse de filtration.
2) Assurez-vous d'avoir bien raccordé le châssis avec la boite.
3) Raccordez le tuyau d'aération au raccord (le tuyau doit être placé en dehors de l'aquarium. Il capte l'air et aère l'eau)
4) A l'aide des petites ventouses, fixer le filtre sur la paroi de l'aquarium, entièrement sous la surface de l'eau. Le plus souvent il est monté dans l'angle de l'aquarium.

Certains filtres NBF sont munis d'un régulateur d'aération.
Le rendement du filtre est meilleur s'il est plongé à 3 cm au-dessous de la surface de l'eau. Il faut tenir compte de l'évaporation qui fait baisser le niveau de surface de l'eau baisse.

ENTRETIEN DU FILTRE. CHANGEMENT DU MATERIAU DE FILTRATION.
Avant de commencer les travaux d'entretien, couper l'alimentation électrique du filtre.
Ensuite, il faut retirer le filtre de l'aquarium.
Pour changer le matériau de filtration, enlevez le châssis du moteur.
La masse de filtration est l'endroit du développement des bactéries responsables de l'élimination des pollutions dans votre aquarium.
Une fois par mois changez le matériau de filtration. Une fois par an, changez le rotor du filtre.

Manual del filtro Aqua Nova NBF

ESP

Notas:
Los filtros Aqua Nova están diseñados para la limpieza y aireación del agua de tu acuario. Nuestros filtros son fáciles de instalar, de alta eficiencia y fácil mantenimiento.

⚠ **ADVERTENCIA**! El filtro debe funcionar completamente sumergido en el agua! Queda prohibido el uso del filtro sin agua. Se prohibe las reparaciones o alteraciones del cable de alimentación.

Instalación segura:
Antes de la instalación, desconecte todos los dispositivos eléctricos del acuario. Verifica que el filtro no está dañado antes de la instalación,- carcasa agrietada, cable de alimentación dañado. No instale un filtro dañado.No repare ni modifique el cable de alimentación. El filtro sólo puede funcionar en los acuarios que se encuentren bajo techo, la temperatura del agua en el tanque no podrá ser superior a 35C.

INSTALACIÓN
1) La parte superior del filtro (1) - el cuerpo debe estar provisto de un recipiente de plástico del filtro (5) que contiene una esponja filtrante.
2) Asegúrese de que ha conectado correctamente el cuerpo al envase.
3) Conectar la manguera a la boquilla de aireación, (la manguera debe estar ubicada fuera del tanque, la manguera toma aire y oxigena el agua)
4) Con ayuda de ventosas sujetar el filtro en la pared del acuario, completamente bajo el agua, sobre todo en la esquina del acuario.

Algunos de los filtros NBF, además estan equipados con regulador de aireación.El filtro funciona correctamente 3cm sumergida por debajo de la superficie del agua. Tenga en cuenta que debido a la evaporación del agua el nivel del agua desciende.

MANTENIMIENTO DEL FILTRO. SUSTITUCIÓN DEL MATERIAL FILTRANTE.
Antes de iniciar los trabajos de mantenimiento desconecte el filtro de la red. A continuación, retire todo el filtro del acuario.Para reemplazar el material del filtro, quite la cubierta del motorEl material filtro es un lugar para el desarrollo de bacterias positivas, responsables de la eliminación de las impurezas de tu acuario.Una vez al mes, vuelva a colocar el material de filtro. Una vez al año, cambie el rotor del filtro.

1.Инструкция по обслуживанию фильтра Aqua Nova NBF

RUS

Примечания
Фильтры Aqua Nova предназначены для очистки и аэрации воды в вашем аквариуме. Наши фильтры характеризуются простым монтажом, высокой эффективностью и простым ремонтом.

⚠ **ВНИМАНИЕ!**
Фильтр должен работать полностью погружённым в воду! Запрещается использованть фильтр без воды. Не решается ремонтировать и перерабатывать электрический провод.

Безопасный монтаж
Перед установкой отключите все устройства находящиеся в аквариуме. Проверьте фильтр на наличие повреждений - трещины корпуса, ущерб кабеля. Не устанавливайте повреждённый фильтр. Нельзя ремонтировать или модифицировать кабель. Фильтр может работать только в аквариумах находящихся в замкнутых помещениях, температура воды в резервуаре не может превышать 35 градусов по Цельсию.

Установка
1. Верхняя часть фильтра (1) - корпус должен соединяться с пластиковым контейнером фильтра, (5) содержащим фильтровальную губку.
2. Убедитесь, что вы правильно подключили корпус к контейнеру.
3. Подключите воздушный шланг к аэрационной крышке (шланг должен быть расположен вне террариума, шланг поглощает воздух и производит аэрацию.
4. С помощью присосок прикрепите фильтр к стенке аквариума, полностью под водой , в основном в углу аквариума.
Некоторые фильтры NBF дополнительно оснащены регулятором аэрации. Фильтр работает эффективно погружённый ниже поверхности воды на 3см. Обратите внимание, что из-за испарения уровень воды понижается.
Ремонт и уход. Замена фильтровального материала.
Перед ремонтом отключите фильтр от электросети. Затем удалите весь фильтр из аквариума. Для замены фильтровального материала, снимите корпус двигателя. фильтровальный материал является местом для развития положительных бактерий, ответственных за очистку от примесей в вашем аквариуме. Один раз в месяц, заменяйте фильтровальный материал. Один раз в год, замените ротор фильтра.

Istruzioni per l'uso del filtro Aqua Nova NBF

ITL

Commenti:
I filtri Aqua Nova sono progettati per la pulizia e aerazione dell'acqua nel Tuo acquario. I nostri filtri sono facili da installare, si caratterizzano di una alta efficienza e facilità di manutenzione.

⚠ **ATTENZIONE!**
Il filtro deve funzionare completamente immerso nell acqua! E 'vietato utilizzare il filtro senza acqua. E 'vietata la riparazione o modifica del cavo di alimentazione.

Montaggio sicuro:
Prima di installare, scollegare tutti i dispositivi elettrici dell'acquario. Prima di installare, assicurarsi che il filtro non sia danneggiato - copertura rotta, cavo di alimentazione danneggiato. Non installare un filtro danneggiato.
Non riparare o modificare il cavo di alimentazione. Il filtro può funzionare solo in acquari che si trovano all'interno, la temperatura dell'acqua nell`acquario non può superare i 35C.

INSTALLAZIONE
1) La parte superiore del filtro (1) - il corpo deve essere collegato con un recipiente di plastica del filtro (5), contenente una spugna filtrante.
2) Assicurarsi di aver collegato correttamente il corpo con il recipiente
3) Collegare il tubo per l'aerazione all`ugello di aerazione, (il tubo deve essere collocato al di fuori dell`acquario, il tubo aspira l'aria e aera l`acqua)
4) Utilizzando le ventose fissare il filtro sulla parete dell'acquario, completamente sotto l'acqua, il più spesso in un angolo dell'acquario.

Alcuni filtri NBF sono inoltre dotati di un regolatore di aerazione.
Il filtro lavora in modo più efficace immerso tre centimetri sotto la superficie dell'acqua. Bisogna ricordarsi che per le ragioni dell'evaporazione dell`acqua, il livello di acqua si abbassa.

MANUTENZIONE DEL FILTRO. SOSTITUZIONE DEL MATERIALE FILTRANTE.
Prima di iniziare i lavori di manutenzione scollegare il filtro dalla corrente elettrica. Dopo rimuovere il filtro intero dall'acquario. Per la sostituzione del materiale filtrante, rimuovere il corpo del motore. Il materiale filtrante è un luogo per lo sviluppo dei batteri positivi, responsabili dell`eliminazione delle impurità nel Tuo acquario. Una volta al mese, sostituire il materiale filtrante. Una volta all'anno, sostituire il rotore del filtro.

Návod na použití filtru Aqua Nova NBF

CZ

Poznámky:
Filtry Aqua Nova jsou určeny pro čištění a provzdušňování vody ve Vašem akváriu. Naše filtry charakterizuje snadnost montáže a údržby a vysoká účinnost.

⚠ **VAROVÁNÍ!**
Filtr by měl fungovat zcela ponořen ve vodě! Je zakázáno používat filtr bez vody. Je zakázáno opravit nebo upravit napájecí kabel.

Bezpečná montáž:
Před montáží odpojte ze sítě všechny elektrické akvarijní přístroje. Zkontrolujte, zda filtr není poškozen – prasklé pouzdro, poškozený napájecí kabel. Nemontujte poškozený filtr. Neopravujte a neměňte napájecí kabel. Filtr může fungovat pouze v akváriích, které se nachází v uzavřených prostorech, teplota vody v akváriu nesmí překročit 35°C.

INSTALACE
1) Horní část filtru (1) – tělo by mělo být spojeno s plastovou nádobou filtru (5), obsahující filtrační houbu.
2) Ujistěte se, že tělo je správně připojené k akváriu.
3) Připojte hadice pro provzdušňování k provzdušňovacímu nástavcu (hadice se musí nacházet mimo akvárium, hadice nasává vzduch a provzdušňuje vodu).
4) Pomocí přísavek připevněte filtr ke stěne akvária, zcela pod vodou, většinou v rohu akvária.

Některé filtry NBF jsou vybaveny dodatečným regulátorem provzdušňování.
Filtr pracuje nejefektivněji, když je ponořen 3 cm do vody. Vezměte prosím na vědomí, že vzhledem k odpařování vody se hladina vody snižuje.

ÚDRŽBA FILTRU. VÝMĚNA FILTRAČNÍHO MATERIÁLU.
Před zahájením údržby odpojte filtr od elektrické sítě. Pak vyjměte celý filtr z akvária. Pro výměnu filtračního materiálu musíte odstranit kryt motoru. Filtrační materiál je místo pro rozvoj pozitivních bakterií, zodpovědných za odstranění nečistot ve Vašem akváriu. Jednou za měsíc vyměňte filtrační materiál. Jednou za rok vyměňte rotor filtru.

Inštrukcje pre vnútorný filter Aqua Nova NBF

SLO

Účel filtra
Vnútorní filtry Aqua Nova sú navrhnuté, určené k čisteniu a prevzdušňovaniu vody vo vašom akváriu.
Zároveň konštrukcje týchto filtrov je jednoduchosť, efektivnosť a ľahká údržba.

⚠ **Upozornenie!**
K dosiahnutiu najlepších výsledkov umiestnite filter úplne pod vodou musia byť ponorené. Ubezpečte sa, že celá filtračná hlavica je ponorená pod vodnou hladinou, aby nedošlo k práce čerpadej hlavice mimo vody (to je vážné). Tak to zničí automatycky hlavicu. Ak filter pracuje sústavne vo vode samozrejme je v nej ponorený dosahuje maximálny výkon svojej práce.

Bezpečné inštalácia
Pred tým ako začnete inštalovať filter musíte odpojiť všetky elektrické zariadenia, ktorá sú ponorené vo vode, zo zástrčky. Až potom, môžete ponorit' ruky do vody. Filter nesmiete ak má akékoľvek mechanické poškodenia, napr. keď je prasknutý alebo zistíte, že je poškodení jeho elektrický kábel. V žiadnom prípade nesmiete kábel vymieniať (nahrádzať) a ani sami opravovať. Filter musi byť používaný iba vo vode (ponorený), ktorej teplota nie je vyžšia ako 35ºC. Môžete ho používať iba v domových akváriach. Zabezpečte aby nikdy napracoval mimo vody (na suchu).

Inštalácia a regulácia
Spôsob akým môžete správne nainštalovať váš filter je znázornený na pravej strane manuálu.
1.Hornú časť filtra (hnacia hlavica), treba napojit' na spodnú časť to je plastový nástavec, ktorý obsahuje černu biomolitánovú hmotu.
2.Presvedčte sa, že obe časti sú spojené pevne a tesne, a že nie sú prasknuté alebo poškodené. Všetky časti musia do seba zapadnút (zaklapnút') jemne nespájajte ich na silu, môžu sa poškodit' a prasknút'.
3.Pripojte vzduchovú hadičku na výtokovú rúrku vedie z čerpacej hlavice – zabezpečí to prevzdušňovanie vody a jej obohatenie o oxid uhličitý (tak isto ako vzduchová pumpa). Deje sa tak, ak ponechále druhý koniec vzduchovej hadičky mimo vody – bude čerpať vzduch a vtláčať ho do akvária.
4.Presvedčte sa, že filter je prichytený na stene akvária (najčastejšie je pridytený v rohu), a to na 100 % musí sa nachádzať celý pod vodnou hladinou.

Príslušenstvo
Vzduchový regulátor umožňuje nastevenie efektývnosti okysličovania. Filter pracuje optimálne, ak je ponorený aspoň minymálne 3 cm pod vodou. Pamätajte si, v dôsledku neustáleho vyparovania hladina vody sa znižuje. Pri montáži a inštalácii filtra berte to do uvahy.

Výmena filtračnej náplne, údržba:
Pred čistením filtra ho v prvom rade odpojte zo zástrčky. Až potom ho celý vyberte z akvária. Za účelom výmeny filtračnej náplne odstráňte časť s čerpacou hlavicou. Filtračná náplň je vyrobená z biomolitánu, ktorý neobsahuje fenoly, co umožňuje najmä dobrý vývin bakteriálnych kultúr, ktoré odstraňujú efektívne organické nečistoty. Približne raz do mesiaca odstráňte kryt filtra a biomolitán zmeňte na filtračnú vlnu (vatu) alebo na filtračný biomolitán ktorý vám odporúča Váš dodávateľ.

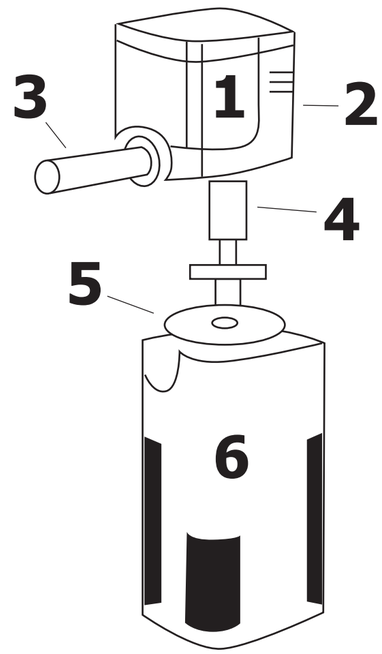

	NBF-300	NBF-500	NBF-800	NBF-1200	NBF-1800
Napięcie, częstotliwość Voltage, Frequency	220-240V,50Hz	220-240V,50Hz	220-240V,50Hz	220-240V,50Hz	220-240V,50Hz
Moc Power	3W	6W	15W	25W	30W
Max. wydajność Max. performance	300l/h	500l/h	800l/h	1200l/h	1800l/h
Pojemność Capacity	50 L	100 L	150 L	200 L	250 L

Gwarancja / Guarantee / Garantie / Garantie / Garantía Гарантийные обязательства / Garanzia / Záruka / Záruka

.....
nazwa urządzenia / name of product / name des produkts / nom du produit / nombre del producto / Наименование продукта / nome del prodotto / název výrobku / názov výrobku

.....
pieczęć punktu sprzedaży / stamp of the place of purchasing / stempel der ort des einkaufs / le cachet du lieu de l'achat sello del lugar de compra / штамп места покупки / timbro del luogo di acquisto / razítko místa nákupu pečiatka miesta nákupu
data sprzedaży / dates of purchasing / termine für den kauf / dates d'achat / fecha de la compra / даты покупки date di acquisto / data nákupu / dátumu nákupu

PL
Filtr jest objęty jest dwu letnim okresem gwarancyjnym na bezawaryjność licząc od daty zakupu. Zachowaj dowód sprzedaży. Gwarancja obejmuje uszkodzenia powstałe z winy producenta tzn. Błędy w montażu filtra czy wady materiałowe.Gwarancja nie obejmuje niewłaściwegoużytkowania filtra (nie przestrzeganie zasad konserwacji) lub naturalnego zużycia. Gwarancja nie obejmuje żarówki UVC (żarówkę należy wymieniać co 6-12 miesięcy) Gwarancja nie obejmuje również uszczelek, klamry odpinającej pokrywę główną oraz materiału filtracyjnego. Zamarznięcie produktu jest równoznaczne z utratą gwarancji.W razie problemów niezwłocznie skontaktuj się z najbliższym sprzedawcą.

GB
Aqua Nova warrants performance as described above if the filter is correctly assembled and correctly maintained. The warranty period for these pond filters is therefore two years for EU countries and 1 year for Australia. the warranty does not cover the rubber seals and orings or the clamp on the filter ,nor the UV-C PL, these should be changed every 6-12 months, for best result. Filter materials also is excluded from warranty cover is the use of the filter in combination with oil ,petrol or lubricants. Frost damage is not covered either. Claims under the warranty will only be considered if a dated purchase receipt can be produced.

DE
Auf das Produkt gilt auf dem EU-Gebiet eine Garantie von zwei Jahren ab Einkaufsdatum auf die störungsfreie Funktion. Wir bitten Sie die Einkaufszettel aufzubewahren. Die Garantie umfasst herstellerbedingte Schäden d.h. fehlerhafter Zusammenbau oder Materialfehler. Die Gewehrleistung gilt soweit keine unsachgemäße Nutzung (falsche Instandhaltung) oder natürliche Abnutzung vorkommt. Jegliche Fremdeingriffe sind verboten. Bei einem Garantiefall nehmen Sie bitte unverzüglich mit dem nächsten Verkäufers Kontakt auf.

FR
Le filtre est couvert d'une garantie pendant deux ans à partir de la date d'achat. Gardez la preuve d'achat. La garantie couvre les dommages imputables au fabricant c'est-à-dire les défauts de montage du filtre ou les défauts des matériaux. Cette garantie ne couvre pas les utilisations inadéquates du filtre (non- respect des règles d'entretien) ou l'usure naturelle. Au cas de problèmes contactez immédiatement avec le revendeur le plus proche.

ESP
El filtro está cubierto por la garantía limitada de dos años sobre la fiabilidad de la fecha de compra. Guarde el comprobante de compra. La garantía cubre los daños causados por culpa del fabricante, es decir, errores o defectos en los materiales de montaje. La garantía no incluye el uso indebido del filtro (el incumplimiento de mantenimiento), o el desgaste natural. En caso de problemas, comuníquese inmediatamente con su distribuidor mas cercano

RUS
Гарантия на фильтр устанавливается на 24 месяца с даты покупки. Сохраните кассовый чек на изделие. Гарантия распространяется на изделия, выход из строя которого, обуславливается заводским браком материала или монтажа. Гарантия не распространяется на износ механические повреждения, возникшие по вине потребителя, совершенные в результате неправильного использования и обслуживания, самостоятельного ремонта. В случае проблем немедленно обратитесь к ближайшему продавцу.

ITL
Il filtro è coperto dalla garanzia limitata di due anni sull`affidabilità dalla data di acquisto. Conservare la prova di acquisto. La garanzia copre i danni causati dalla colpa del produttore, cioè gli errori di montaggio del filtro o i difetti del materiale. La garanzia non copre l'uso improprio del filtro (il mancato rispetto delle regole della manutenzione), oppure una naturale usura. In caso di problemi, contattare immediatamente il rivenditore locale.

CZ
Na spolehlivost filtru se vztahuje záruka dva roky od data nákupu. Uschovejte doklad o koupi. Záruka se vztahuje na škody vzniklé vinou výrobce, tj. chybná montáž filtru nebo vady materiálu. Záruka se nevztahuje na závady vzniklé špatnou obsluhou filtru (nedodržení pravidel údržby) nebo vzniklé v důsedku přirozeného opotřebení. V případě problémů ihned kontaktujte nejbližšího prodejce.

SLO
Odo dňa nákupu filtra záruka platí dva roky. Uschovajte si potvrdenie o predaji. Záruka zahrňa iba poškodenie z viny výrobcu to znamená chyby v montáži alebo poškodené časti. Záruka nezahrňa zlé dodržiavanie údržby filtra (zlé čistenie), prirodzené opotrebovanie a mechanické poškodenie. V prípade problému skontaktujte sa z najbližšou odbornou predajňou.

Demontaż / Disassembly / Demontage / Démontage Desmontaje / Демонтаж / Smontaggio / Demontáž / Demontáž

PL
Zgodnie z ustawą o zużytym sprzęcie elektrycznym i elektronicznym filtra nie należy wyrzucać do śmietnika. Selekcjonowanie i utylizacja tego typu urządzeń przyczyni się do ochrony środowiska naturalnego. Uwaga! Wyrzucanie sprzętu elektronicznego lub elektrycznego do śmietnika grozi karą grzywny. Użytkownik jest zobowiązany do dostarczenia zużytego produktu elektrycznego do wyspecjalizowanego punktu zbiórki, gdzie odpad zostanie przyjęty bezpłatnie.

GB
It is forbidden to dispose of used electric and electrical equipment in a trash bin. Segregating and proper utilization of this kind of waste leads to conserving the resources of natural environment and allows avoiding negative influence on health as it can be endangered by improper waste handling. The user is responsible for delivering the used product to a specialized collection point where it will be accepted free of charge. You can obtain information about such a facility at the local authorities, or by asking either the seller or the manufacturer service.

DE
Gemäß dem Gesetz über Entsorgung von Elektro- und Elektronikgeräten darf man die verbrauchten Geräten in die öffentlichen Abfalltonen nicht wegschmeißen. Die Sortierung und Entsorgung von solchen Geräten schützt unsere Umwelt. Achtung! Für Wegschmeißen von solchen Geräten in die öffentlichen Abfalltonen droht die Geldstrafe. Der Endverbraucher ist verpflichtet die verbrauchten Produkte zur speziellen Sammelstellen zu bringen, wo der Abfall kostenlos angenommen wird.

FR
Conformément à la loi sur le matériel électrique et électronique usé il est interdit de jeter le filtre à la poubelle. Le tri et l'élimination de ce type de matériel contribueront à la protection de l'environnement naturel. Attention! La mise en décharge de déchets électroniques et électriques est passible d'une amende. L'utilisateur est chargé de déposer le produit électrique usé au point de la collecte spécialisé où ce type de déchet sera accepté gratuitement

ESP
Según la Ley sobre residuos de aparatos eléctricos y electrónicos el filtro no se debe colocar en la basura. La selección y utilización de estos dispositivos contribuyen a la protección del medio ambiente. ¡Atención! Eliminación de equipos eléctricos y electrónicos a la basura amenaza con una multa. El usuario está obligado a entregar los residuos de productos eléctricos a los puntos de recogida designados, donde se aceptan los residuos de forma gratuita.

RUS
В соответствии с законом об отходах электрического и электронного оборудования, не разрешается выбрасивать фильтр. Надлежащая утилизация и раздельный сбор старых устройств позволяет предотвратить потенциальное загрязнение окружающей среды. Отбор и утилизация способствует охране окружающей среды. Внимание! За выбрасивание электронного или электрического оборудования в мусор угрожает штраф. Пользователь обязуется возвращать электрические и электронные продкты бесплатно в места сбора установленные для этой цели или по месту продажи.

ITL
Secondo la legge sui rifiuti di apparecchiature elettriche ed elettroniche è vietato buttare il filtro nelle pattumiere. La selezione e il riciclaggio di questi dispositivi contribuirà alla protezione ambientale. Attenzione! Il buttare via degli apparecchi elettronici o elettrici nelle spazzature è sottoposto alla pena di multa . L'utente è obbligato a consegnare i rifiuti elettrici ai punti di raccolta designati, dove i rifiuti saranno accettati gratuitamente.

CZ
V souladu se směrnicí o odpadních elektrických a elektronických zařízeních filtr nesmí být vyhazován do běžného odpadu. Selekce a zužitkování tohoto typu zařízení přispěje k ochraně životního prostředí. Pozor! Za vyhazování elektrického nebo elektronického zařízení do běžného odpadu hrozí trestní poplatek. Uživatel je povinen dodat opotřebované elektrické zařízení na určené sběrné místo, kde bude odpad přijat zdarma.

SLO
V súlade z vyhláškou nemôžete vyhadzovať použité elektrické súčiastky do smetného koša. Odnášejte ich do zberných dvorov a miest na to určených. Pozor! Vyhadzovanie spotrebičov hrozí pokutou.

Notatki / Notes / Notes / Notes / Notas Примечания / Note / Bere na vědomí / Berie na vedomie

.....
.....
.....