1

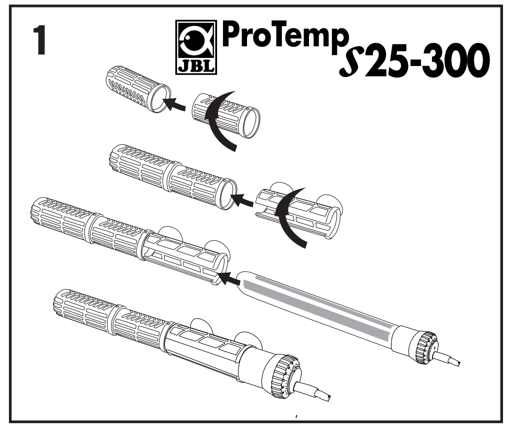

2

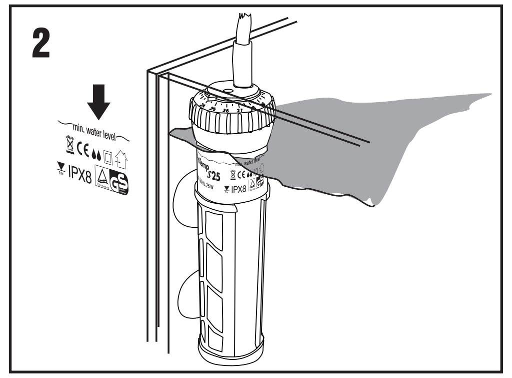

JBL ProTemp s25: 230 V / 50 Hz / 25 W

JBL ProTemp s50: 230 V / 50 Hz / 50 W

JBL ProTemp s100: 230 V / 50 Hz / 100 W

JBL ProTemp s150: 230 V / 50 Hz / 150 W

JBL ProTemp s200: 230 V / 50 Hz / 200 W

JBL ProTemp s300: 230 V / 50 Hz / 300 W

TÜVRheinland ZERTIFIZIERT
GS geprüfte Sicherheit

CE IPX8 1m

JBL GmbH & Co. KG
Dieselstraße 3
67141 Neuhofen
Deutschland
www.JBL.de

13 60421 00 0 V03

DE JBL ProTemp Sicherheits-Regelheizer für Aquarien
Anleitung

Besonderheiten
JBL ProTemp Aquarien-Regelheizer sind nach dem neuesten Stand der Technik konstruiert und eignen sich sowohl für Süß- als auch Meerwasseraquarien. Ein Schutzkorb aus Kunststoff um das Quarzglas verhindert, dass Fische sich bei Kontakt mit der heißen Oberfläche verbrennen. Das ohnehin schon sehr bruchfeste Sicherheitsquarzglas des Heizers wird so noch zusätzlich vor Bruch durch unvorsichtiges Hantieren geschützt. Ein Sicherheitsthermoschalter im Heizer unterbricht die Stromzufuhr bei übermäßiger Erhitzung, z. B. wenn vor dem Wasserwechsel versehentlich vergessen wurde, den Netzstecker zu ziehen, und der Heizer teilweise trocken liegt.
Die kurze und kompakte Bauform ermöglicht ein senkrechtes Anbringen des Heizers in nahezu allen handelsüblichen Aquarien. JBL ProTemp Regelheizer sind völlig wasserdicht und können auch vollständig untergetaucht betrieben werden. Ein großes Einstellrad mit leicht abzulesenden Markierungen ermöglicht eine bequeme Vorwahl der gewünschten Temperatur in einem Bereich von 20 - 34 °C. Eine zusätzliche Kontrolle mit einem Aquarienthermometer während der ersten zwei Tage ist jedoch unbedingt erforderlich.

Hinweis:
Der Sicherheitsthermoschalter ist keinesfalls als Automatik zu verstehen, die ein Ziehen des Netzsteckers bei Wasserwechsel erübrigt, sondern lediglich als zusätzliche Sicherheitsvorkehrung gegen Unfälle mit Elektrizität. Konstruktionsbedingt kann sich der Heizer sehr stark erwärmen bevor der Sicherheitsschalter abschaltet. Dabei kann es auch zur Verformung des Schutzkorbes kommen.

Sicherheitshinweise
1. Vergewissern Sie sich, dass die auf dem Typenschild angegebene Betriebsspannung mit der Netzspannung übereinstimmt.
2. Gerät niemals außerhalb des Aquariums in Betrieb nehmen.
3. Der am Gerät markierte Mindestwasserstand (Abb.) muss eingehalten werden.
4. **Warnung:** Vor Wartungsarbeiten am Gerät oder im Aquarium alle elektrischen Geräte im Aquarium vom Stromnetz trennen.
5. Das Netzkabel dieses Gerätes kann nicht ersetzt werden. Bei Beschädigung des Kabels muss das Gerät sofort entsorgt werden.
6. Das Gerät kann nicht zerlegt oder repariert werden. Bei Beschädigung muss das Gerät entsorgt werden.
7. Das Gerät ist wasserdicht und kann bis zu einer Tiefe von 100 cm eingetaucht werden.
8. Das Gerät darf nur in Innenräumen betrieben werden.
9. Das Gerät darf für keine anderen als in dieser Gebrauchsinformation genannten Zwecke verwendet werden.
10. Unter Aufsicht kann dieses Gerät von Kindern über 8 Jahre und von Menschen mit eingeschränkten körperlichen, sensorischen oder mentalen Fähigkeiten, sowie unerfahrenen Menschen verwendet werden. Dafür sollten sie eine Einführung in die Funktionsweise des Geräts bekommen haben und sich der Gefahren der Anwendung bewusst sein. Das Gerät ist kein Spielzeug. Kinder sollten das Gerät nicht säubern oder warten, es sei denn, sie sind über 8 Jahre alt und werden beaufsichtigt.
11. Bei Nichtgebrauch oder vor jeder Arbeit am Heizer unbedingt den Netzstecker ziehen
12. Netzstecker niemals ins Wasser tauchen.

Anwendung
1. Stecken Sie den Schutzkorb aus Kunststoff zusammen (Abb. 1).
2. Stecken Sie den Heizer in den Schutzkorb aus Kunststoff (Abb. 1).
3. Nehmen Sie die gewünschte Temperaturvorwahl am Einstellrad vor.
4. Tauchen Sie den Heizer mindestens bis zur Linie „min. water level“ ins Wasser ein (Abb. 2) und befestigen ihn mit den Saughaltern an der Aquarienscheibe. Aus Gründen der bequemen Bedienbarkeit empfehlen wir eine senkrechte Anbringung. Jede andere Lage unter Wasser ist jedoch möglich. Wählen Sie zur Anbringung eine Stelle, wo eine gute Wasserzirkulation herrscht, um eine gleichmäßige Wärmeverteilung im Aquarium zu gewährleisten. Stecken Sie den Heizer niemals in den Bodengrund. Warten Sie ca. 10 - 15 Minuten, damit der Thermostat sich an die umgebende Wassertemperatur anpassen kann.
5. Verbinden Sie den Heizer mit dem Stromnetz. Eine Kontrolllampe leuchtet auf, wenn das Gerät heizt. Falls erforderlich, kann der Heizstab im Schutzkorb aus Kunststoff so gedreht werden, dass die Kontrolllampe leicht einsehbar ist.
6. Vergleichen Sie während der ersten 24 - 48 Stunden Betrieb die eingestellte Temperatur am Einstellrad öfter mit der tatsächlich am Aquarienthermometer ange zeigten Temperatur. Bei eventuellen Abweichungen nehmen Sie eine Korrektur wie folgt vor: Bei zu niedriger Temperatur drehen Sie das Einstellrad um 1 – 2°C höher, bei zu hoher Temperatur drehen Sie es um 1 – 2 ° C niedriger. Danach warten Sie ca. 12 Stunden und prüfen Sie dann, ob die gewünschte Temperatur erreicht wurde.

ACHTUNG: Die mit einem Heizer in einem Aquarium maximal erreichbare Temperatur ist vom Wasservolumen und der Temperaturdifferenz zum umgebenden Raum abhängig! Die Auswahlhilfe auf der Schachtel ist deshalb nur als Orientierungshilfe, nicht aber als Zusage für das Erreichen jeder beliebig einzustellenden Temperatur zu verstehen.

Reinigung und Pflege:
Ziehen Sie vor jeder Arbeit am Heizer unbedingt den Netzstecker.
In hartem Wasser können sich mit der Zeit Kalkablagerungen auf dem Heizer und dem Kunststoffschutzkorb bilden. Diese können mit JBL Clean A entfernt werden. Bei hartnäckigen Ablagerungen legen Sie Heizer oder/und Kunststoffschutzkorb über Nacht in JBL Clean A. Danach spülen Sie mit klarem Wasser und installieren den Heizer wieder.

Entsorgung: Dieses Gerät darf nicht mit dem normalen Hausmüll entsorgt werden. Beachten Sie die örtlichen Entsorgungsvorschriften für Elektrogeräte.

Garantie
Für dieses JBL Produkt übernehmen wir eine Garantie von 4 Jahren ab dem Kaufdatum. Der Kassenbon gilt als Garantiebeleg.
Die Garantie erstreckt sich auf Montage- und Materialfehler. Glasbruch, Beschädigung des Netzkabels sowie Schäden durch äußere Einflüsse und unsachgemäße Behandlung sind von der Garantie ausgeschlossen.

Weitere Garantieansprüche bestehen nicht, insbesondere wird, soweit gesetzlich zulässig, keine Haftung für Folgeschäden übernommen, die durch dieses Gerät entstehen. Im Garantiefall wenden Sie sich an Ihren Zoofachhändler.

UK JBL ProTemp Safety Heater-stat for the aquarium
Instructions

Special features:
JBL ProTemp aquarium heaters incorporate the latest technology and are suitable for both freshwater and marine aquariums. A protective plastic grid around the quartz glass prevents fish accidentally touching the hot surface and suffering burns. This also protects the very tough safety quartz glass from damage when handled carelessly. A safety protection device in the heater interrupts the electric current in the event of overheating e.g. if the owner forgets to unplug the heater when changing the water and when the heater is left in the dry.
Due to the short, compact form the heater can be positioned vertically in almost any household available aquarium. JBL ProTemp heaters are completely watertight and can be operated fully immersed. A large control dial with clear markings enables the temperature to be easily set in the range of 20 - 34 ° C. However it is vital that additional checks are carried out using an aquarium thermometer during the first two days.

Caution:
The safety thermostat switch is not intended at all as an automatic switch which makes it unnecessary to disconnect the appliance from the mains when changing the water, but is rather an additional safety feature to protect against accidents involving electricity. Due to its construction, the heater may become very hot before the thermostat switches off. This may lead to the protective basket warping.

Safety advise:
1. Check that the operating voltage stated on the model label is corresponding with the mains voltage.
2. Never operate the appliances outside the aquariums.
3. The minimum water level marked on the appliance must be complied with.
4. **Warning:** Before operating or carrying out maintenance, all electric appliances in the aquarium must be disconnected from the power supply.
5. The supply cord cannot be replaced. If the cord is damaged the appliance should be scrapped.
6. The appliance cannot be dismantled or repaired. In case of any damage the appliance should be scrapped.
7. The appliance is watertight and can be immersed to a depth of 100 cm.
8. The appliance is only for use indoors.
9. The appliance should not be used for any other purpose than it is intended to be used by the manufacturer.
10. The appliance may be used by children over the age of 8 and by persons with a physical, sensory or mental impairment, as well as by inexperienced persons, if they are under supervision. They should have received an introduction to how to use the appliance for this purpose and be aware of the risks of use. The appliance is not a toy. Children should not clean the appliance or do maintenance or repair work on it unless they are over the age of 8 and are being supervised.
11. Unplug the appliance, when the appliance is not in use and before cleaning.
12. Must not immerse the plug in water.

Use:
1. Assemble the protective plastic grid (fig.1).
2. Place the heater in the protective plastic grid (fig. 1)
3. Preselect the temperature required using the temperature dial.
4. Immerse the heater in the water to at least the “min. water level“ line (fig. 2) and attach it to the wall of the aquarium using the suction holders. For ease of use we recommend positioning the appliance vertically, however any other position is possible. In order to guarantee an even distribution of warmth in the aquarium, the appliance should be located where there is good water circulation. Never put the heater into the ground-covering material. Wait for approx. 10 - 15 minutes for the thermostat to adjust to the temperature of the surrounding water.
5. Connect the heater to the power supply. A control lamp lights up when the appliance is heating. If necessary, the heater can be turned in the protective plastic grid so that the control light can be easily seen.
6. During the first 24 – 48 hours of operation, frequently compare the temperature set on the dial with the actual temperature shown on the aquarium thermometer. In the event of any deviation, make the following corrections: if the temperature is too low, turn the dial up by 1 – 2°C, if the temperature is too high, turn the dial down by 1 – 2 ° C. Then wait about 12 hours before checking whether the required temperature has been reached.

NOTE: The maximum temperature which can be attained with a heater in an aquarium depends on the volume of water and the difference in temperature to the surrounding area! The range shown in the overview on the box is only intended as a guide, and not as a promise that whatever temperature is set can also be attained.

Cleaning and care:
Unplug before cleaning and care.
In hard water, limescale deposits may form over time on the heater and the protective plastic grid. These can be removed using JBL Clean A (available at your specialist pet shop). For stubborn limescale, soak the heater and/or plastic protective basket overnight in JBL Clean A, then rinse in clear water and re-install.

Disposal: Do not dispose this product as unsorted municipal waste. Collection of such waste separately for special treatment is necessary.

Guarantee:
A guarantee of 4 years from the date of purchase is granted for this JBL product.
The till receipt is proof of guarantee.
The guarantee covers faults in assembly and materials. Glass breakage, damage to the power cable as well as damage arising from external influences and incorrect handling are exempt from the guarantee.

The guarantee does not extend to further claims. In particular, and as far as legally allowed, no liability is accepted for any subsequent damage caused by this appliance. In the event of a claim under the terms of this guarantee, please contact your specialist retailer.

FR JBL ProTemp Combiné chauffant réglable pour aquariums
Instructions d’emploi

Particularités
Les chauffages JBL ProTemp ont été conçus selon de nouvelles techniques innovantes et conviennent aussi bien pour les aquariums d’eau douce que ceux d’eau de mer. Une cage de protection en matière plastique autour du verre quartz évite aux poissons de se brûler en cas de contact accidentel avec la surface chaude. Cette cage assure également une protection supplémentaire en cas de choc lors de la manipulation, même si le verre quartz trempé du combiné est déjà en lui-même particulièrement résistant. En cas de surchauffe, un dispositif de sécurité coupe l’alimentation électrique, par exemple lorsqu’on a oublié de débrancher l’appareil lors du renouvellement de l’eau de l’aquarium et que le combiné est partiellement hors de l’eau.
Sa forme courte et compacte permet de positionner verticalement ou horizontalement le chauffage dans la plupart des aquariums du commerce. Les chauffages JBL ProTemp sont cependant totalement étanches et peuvent parfaitement fonctionner en immersion totale. Une molette de réglage de grandes dimensions, avec des repères faciles à lire, permet de sélectionner facilement la température souhaitée dans une plage de 20 à 34°C. Il est néanmoins indispensable d’effectuer un contrôle complémentaire de la température de l’eau à l’aide d’un thermomètre d’aquarium JBL pendant les deux premiers jours.

Information importante :
Le thermorupteur de sécurité ne doit pas être considéré comme un dispositif automatique évitant de débrancher l’appareil lors du renouvellement de l’eau de l’aquarium. Il s’agit simplement d’une sécurité supplémentaire contre les accidents électriques. En raison de sa conception, l’appareil peut dégager une forte chaleur avant que le thermorupteur ne soit activé. Cela peut entraîner également une déformation de la cage de protection.

Instructions de sécurité
1. Assurez-vous que la tension d’utilisation indiquée sur l’étiquette de marquage du produit correspond effectivement à la tension de votre réseau.
2. Ne jamais faire fonctionner l’appareil hors de l’aquarium.
3. Respecter scrupuleusement le niveau d’eau minimum indiqué sur l’appareil (ill.)
4. **Attention :** Débrancher systématiquement tous les appareils électriques de l’aquarium avant d’effectuer des travaux sur l’appareil ou dans l’aquarium.
5. Le câble électrique de cet appareil ne peut pas être remplacé. Si le câble est endommagé, l’appareil doit être jeté.
6. L’appareil ne peut être démonté ou réparé. S’il est endommagé, il est nécessaire de le jeter.
7. L’appareil est étanche et peut être immergé jusqu’à une profondeur de 100 cm.
8. L’appareil doit être utilisé exclusivement à l’intérieur.
9. L’appareil ne doit pas être utilisé à d’autres fins que celles indiquées dans cette notice d’utilisation.
10. Cet appareil peut être utilisé sous surveillance par des enfants de plus de 8 ans, par des personnes dont les capacités physiques, mentales ou sensorielles sont limitées ou par des personnes qui ne possèderaient pas l’expérience nécessaire, à condition d’avoir reçu des instructions relatives à l’usage de cet appareil et d’être conscients des dangers de son utilisation. L’appareil n’est pas un jouet. Les enfants ne doivent pas le nettoyer ou effectuer son entretien, sauf s’ils ont plus de 8 ans et sont sous surveillance.
11. Toujours débrancher l’appareil lorsque qu’il n’est pas utilisé et avant toute manipulation.
12. Ne jamais plonger la prise électrique dans l’eau.

Utilisation
1. .Assembler la cage de protection en matière plastique (ill. 1).
2. Placer le chauffage dans la cage de protection (ill.1).
3. Sélectionner la température souhaitée sur la molette de réglage.
4. Plonger l’appareil dans l’eau, au moins jusqu’au repère « min. water level » (ill. 2), et le fixer sur une des vitres de l’aquarium à l’aide des ventouses. Nous conseillons de placer l’appareil verticalement, afin de faciliter son utilisation, mais il peut également parfaitement fonctionner dans n’importe quelle position, à condition d’être suffisamment immergé. Il convient de choisir un emplacement dans l’aquarium où la circulation de l’eau est suffisante afin d’assurer une bonne répartition de la chaleur. Ne jamais enfoncer le chauffage dans le sol de l’aquarium. Attendre 10 à 15 min. afin de laisser au thermostat le temps de s’adapter à la température de l’eau.
5. Brancher le chauffage. Un voyant de contrôle s’allume lorsque l’appareil chauffe. On peut faire pivoter si nécessaire le chauffage à l’intérieur de la cage de protection afin que le voyant de contrôle soit facilement visible.
6. Après 24 à 48 heures de fonctionnement, comparer fréquemment la température sélectionnée sur le bouton de réglage avec la température réelle de l’aquarium, mesurée à l’aide du thermomètre. En cas de différence, procéder de la manière suivante : si la température est trop basse, augmenter la température de réglage d’1 à 2°C ; si elle est trop élevée, la diminuer d’1 à 2°C. Attendre environ 12 heures et contrôler à nouveau.

ATTENTION : la température maximale de l’eau que l’on peut obtenir avec un dispositif de chauffage dépend du volume d’eau et de la différence de température par rapport à la température ambiante. Le tableau figurant sur l’emballage ne constitue qu’une indication et n’implique pas que toutes les températures souhaitées puissent être obtenues.

Nettoyage et entretien :
Dans une eau dure, des dépôts de calcaire peuvent apparaître au bout d’un certain temps sur le chauffage et la cage de protection en matière plastique. Ils peuvent être éliminés à l’aide de JBL Clean A. En cas de dépôts particulièrement résistants, faire tremper le chauffage et/ou la cage de protection pendant une nuit dans du JBL Clean A, rincer ensuite à l’eau claire et remettre en place dans l’aquarium.

Recyclage des déchets Cet appareil ne doit pas être jeté avec les déchets ménagers courants. Respecter les consignes d’élimination en vigueur concernant les équipements électroniques.

Garantie
Nous offrons à l’acheteur de cet appareil JBL une garantie de 4 ans à partir de la date d’achat. Le ticket de caisse fait office de bon de garantie.
La garantie couvre les défauts liés aux matériaux et au montage. Le bris de verre, les dégâts causés au câble ainsi que les dommages liés à des influences extérieures ou provenant d’une manipulation inappropriée ne sont pas couverts par la garantie.

Il n’existe pas d’autres droits à garantie ; en particulier, dans la mesure de ce qui est légalement admissible, aucune responsabilité n’est supportée pour les dommages qui seraient consécutifs à l’utilisation de cet appareil. Pour faire valoir cette garantie, veuillez vous adresser à votre magasin spécialisé.

NL JBL ProTemp Veilige, regelbare verwarming voor aquariums
Gebruiksaanwijzing

Bijzonderheden:
JBL ProTemp regelbare verwarmingen voor aquariums zijn overeenkomstig de meest recente ontwikkelingen in de techniek gebouwd en zijn geschikt voor zowel zoetwater- als zeewateraquariums. Een beveiligingsscherm van kunststof om het kwartsglas voorkomt dat de vissen per ongeluk in aanraking komen met het hete oppervlak en zich verbranden. Het veiligheidskwartsglas van de verwarming, dat toch al bijzonder breukvast is, wordt hierdoor extra beschermd tegen breuk als gevolg van onvoorzichtige omgang. Een ingebouwde veiligheidsschakelaar onderbreekt de stroomtoevoer bij overmatige verhitting, bijvoorbeeld wanneer men bij een waterversing heeft vergeten de stroomtoevoer te onderbreken en de verwarming gedeeltelijk droog ligt.
Dankzij de korte, compacte vorm kan de verwarming verticaal in bijna alle in de handel verkrijgbare aquariums worden ingebouwd. De JBL ProTemp regelbare verwarming is geheel waterdicht en mag daarom ook geheel ondergedompeld worden gebruikt. Dankzij de instelknop met goed zichtbare tekens is de temperatuur comfortabel op de gewenste stand van 20 tot 34 °C in te stellen. De temperatuur moet echter in ieder geval gedurende de eerste twee dagen met behulp van een aquariumthermometer worden gecontroleerd.

N.B.:
De temperatuurgevoelige veiligheidsschakelaar mag in geen geval als automatisch systeem worden beschouwd dat het overbodig zou maken om voor een waterversing de netstekker uit het stopcontact te halen. Het is niet meer dan een additionele veiligheidsmaatregel tegen ongevallen met elektriciteit. Om redenen die te maken hebben met de constructie kan de verwarming erg warm worden voordat de veiligheidsschakelaar in werking treedt en uitschakelt. Het is mogelijk dat het beveiligingsscherm hierdoor wordt vervormd.

Veiligheidsaanwijzingen:
1. Controleer of de werkspanning op het typeplaatje overeenkomt met de spanning van uw elektriciteitsnet.
2. Zet het apparaat nooit aan buiten het aquarium.
3. Zorg dat de aangegeven minimum waterstand (zie afb.) wordt aangehouden.
4. **Waarschuwing**: Voordat u met onderhoudwerkzaamheden aan het apparaat of in het aquarium begint altijd eerst alle elektrische apparaten in het aquarium afzetten.
5. De voedingskabel van het apparaat kan niet worden vervangen of gerepareerd. Bij beschadiging moet het gehele apparaat worden vervangen.
6. Het apparaat kan niet worden gedemonteerd of gerepareerd. Bij beschadiging moet het apparaat worden vervangen.
7. Het apparaat is waterdicht en mag tot op een diepte van 120 cm ondergedompeld worden.
8. Het apparaat is uitsluitend bestemd voor gebruik binnenshuis.
9. Het apparaat mag voor geen andere dan de in de gebruiksinformatie genoemde doeleinden worden gebruikt.
10. Mits onder toezicht mag dit apparaat door kinderen van 8 jaar en ouder en door mensen met een beperkt lichamelijk, sensorisch of geestelijk vermogen, respectievelijk zonder ervaring en/of kennis worden gebruikt. Zij dienen echter over de werking van het apparaat voorgelicht te zijn en zich bewust te zijn van de gevaren die met het gebruik zijn verbonden. Het apparaat is geen speelgoed. Het mag niet door kinderen schoongemaakt of onderhouden worden, tenzij deze minstens 8 jaar oud zijn en dit onder toezicht gebeurt.
11. Indien het apparaat niet wordt gebruikt, alvorens onderdelen te monteren of te demonteren en vóór iedere schoonmaakbeurt altijd eerst de stekker uit het stopcontact trekken.
12. Dompel de stekker nooit in water.

Gebruiksaanwijzing:
1. Het plastic beveiligingsscherm in elkaar zetten (bajonetsluiting met klikmechanisme (Afb. 1).
2. Het verwarmingselement in het plastic beveiligingsscherm plaatsen (Afb. 1).
3. Stel de gewenste temperatuur in met de instelknop.
4. Het verwarmingselement minstens tot de lijn „min. water level“ onderdompelen (Afb. 2) en met de zuignappen aan de aquariumruit bevestigen. Met het oog op de comfortabele bedienbaarheid van het apparaat adviseren wij om het verticaal aan te brengen; iedere andere stand onder water is echter eveneens mogelijk en toegestaan. Bevestig het apparaat op een plaats waar het water goed circuleert en de warmte dus gelijkmatig door het aquarium wordt verdeeld. Steek het verwarmingselement nooit in de bodemgrond. Ca. 10 à 15 minuten wachten tot de thermostaat zich heeft aangepast aan de temperatuur van het water.
5. Sluit de verwarming aan op het lichtnet. Door middel van een controlelampje is zichtbaar wanneer het apparaat warmte produceert. Indien gewenst, kan het verwarmingselement in het beveiligingsscherm zodanig worden gedraaid dat het controlelampje gemakkelijk te zien is.
6. Gedurende de eerste 24 - 48 uur van gebruik moet de via de instelknop ingestelde temperatuur af en toe worden vergeleken met de temperatuur die door de aquariumthermometer wordt aangegeven. Bij eventuele afwijkingen kunt u de temperatuur als volgt via de instelkop bijstellen: wanneer de temperatuur te laag is, de instelknop 1-2 °C hoger zetten, wanneer de temperatuur te hoog is, de instelknop 1-2 °C lager zetten. Daarna ca. 12 uur wachten en dan controleren of de gewenste temperatuur bereikt is.

Attentie: de met een verwarmingsapparaat in een aquarium maximaal bereikbare temperatuur is afhankelijk van de hoeveelheid water en van het verschil in temperatuur tussen het aquarium zelf en de ruimte waarin het staat! Het overzicht op de verpakking dient daarom uitsluitend ter oriëntatie; het mag niet worden beschouwd als vaste toezegging van onze zijde dat iedere willekeurig in te stellen temperatuur daadwerkelijk wordt bereikt.

Reiniging en onderhoud van het verwarmingstoestel:
Begin met de netstekker uit het stopcontact te halen.
In hard water ontstaat na verloop van tijd een laagje kalk op het verwarmingselement en het plastic beveiligingsscherm. Dit kunt u met JBL Clean A verwijderen. In hardnekkige gevallen kunt u het verwarmingselement en/of het beveiligingsscherm een nacht in JBL Clean A laten liggen. Daarna met schoon water afspoelen en weer inbouwen.

Verwijdering als afval: Dit apparaat hoort niet in de vuilnisbak met het gewone huisvuil. Let op de plaatselijke voorschriften voor de verwijdering van elektrische apparatuur.

Garantie
De garantie voor dit JBL product bedraagt 4 jaar vanaf de datum van aankoop. De kassabon geldt als garantiebewijs.
De garantie wordt gegeven op montage- en materiaalfouten. Gebroken glas, een beschadigde voedingskabel, schade als gevolg van invloeden van buitenaf en ondoelmatig gebruik zijn uitgesloten van de garantie.
Andere dan de bovenstaande aanspraken op garantieprestaties kunnen niet geldend worden gemaakt, met name niet, voor zover wettelijk toegestaan, voor gevolgschade die door dit apparaat is veroorzaakt. Wanneer u aanspraak wilt maken op de garantie, neem dan a.u.b. contact op met uw dierenspeciaalzaak.

IT JBL ProTemp Riscaldatore regolabile di sicurezza per acquari
Istruzioni d’uso

Particolari:
I riscaldatori regolabili per acquari JBL ProTemp sono fabbricati secondo le tecniche più nuove e sono ideali sia per gli acquari ad acqua dolce che per quelli ad acqua marina.
Un cestello protettivo di plastica attorno al vetro quarzo impedisce che i pesci si brucino toccando per caso la superficie rovente.
In questo modo il vetro quarzo di sicurezza, già molto robusto, viene ancora meglio protetto da eventuali incauti maneggi. Un interruttore di sicurezza nel riscaldatore interrompe l’afflusso della corrente elettrica in caso di surriscaldamento, per esempio quando, cambiando l’acqua, ci si è dimenticati di staccare la corrente e il riscaldatore è in parte a secco.
La forma corta e compatta del riscaldatore ne consente una sistemazione verticale in quasi tutti gli acquari in commercio. I riscaldatori JBL ProTemp sono comunque del tutto impermeabili e possono venire azionati anche in completa immersione. Una grande manopola di regolazione con marcature facili da leggere agevola una comoda scelta della temperatura desiderata nel campo dai 20 ai 34° C. Tuttavia è necessario un addizionale controllo con un termometro per acquari durante i primi due giorni..

Segnalazione:
L’interruttore termico di sicurezza non va usato come interruzione automatica che rende superfluo la sconnessione della spina elettrica dalla rete durante un cambio dell’acqua. L’interruttore è solamente una misura di sicurezza aggiuntiva contro incidenti dovuti all’elettricità. Per via della sua costruzione il riscaldatore si può scaldare fortemente prima che l’interruttore di sicurezza lo spenga. Questo calore può anche deformare il cestello di protezione.

Norme di sicurezza:
1. Accertarsi che la tensione di funzionamento indicata sulla targhetta corrisponda alla tensione di alimentazione.
2. Non azionare mai l’apparecchio al di fuori dell‘acquario.
3. Mantenere sempre il livello minimo dell’acqua marcato sull’apparecchio (ill.).
4. **Attenzione:** prima di iniziare lavori di manutenzione sull’apparecchio o nell’acquario, disattivare tutte le apparecchiature elettriche.
5. Il cavo elettrico di questo apparecchio non può essere sostituito. In caso di danneggiamento del cavo l’apparecchio deve essere immediatamente smaltito.
6. L’apparecchio non può venire smontato o riparato. In caso di danneggiamento l’apparecchio deve venire smaltito.
7. L’apparecchio è impermeabile all’acqua e può essere immerso fino ad una profondità di 100 cm.
8. L’apparecchio può venire usato solamente in locali chiusi.
9. L’apparecchio deve venire usato esclusivamente per gli scopi indicati in questa informazione d’uso.
10. Questo apparecchio può essere usato da bambini sopra gli 8 anni e da persone con capacità fisiche, sensorie o mentali ridotte, o persone non in possesso dell’esperienza o conoscenza necessaria SOLO dopo essere stati istruiti sul corretto uso dell’apparecchio ed essere consci dei rischi nel suo utilizzo. L’apparecchio non è un giocattolo. I bambini non devono pulire o eseguire opere di manutenzione sull’apparecchio se non al di sopra degli 8 anni, tenuti sotto controllo.
11. Staccare assolutamente il riscaldatore dalla rete elettrica quando non è in uso o quando si eseguono opere di manutenzione.
12. Mai immergere il cavo elettrico di questo apparecchio nell’acqua.

Uso:
1. Assemblare il cestello protettivo di plastica (baionetta con arresto).
2. Inserire il riscaldatore nel cestello protettivo di plastica (ill.).
3. Stabilire con la manopola di preselezione la temperatura desiderata.
4. Immergere il riscaldatore nell’acqua almeno fino alla linea „min. water level“ e fissarlo con le ventose sulla parete dell’acquario. Noi raccomandiamo di posizionarlo verticalmente perché così è più facile da maneggiare. Tuttavia è possibile qualsiasi altra posizione sott’acqua. Installare l’apparecchio in un punto con buona circolazione d’acqua per garantire una distribuzione uniforme del calore nell’acquario. Non infilare mai il riscaldatore nel terreno di fondo. Aspettare circa 10 – 15 minuti fino a che il termostato si sia adattato alla temperatura dell’acqua circostante.
5. Attaccare il riscaldatore alla corrente. Quando l’apparecchio riscalda si accende una spia di controllo. Se necessario, girare il riscaldatore nel cestello di plastica per vedere la spia di controllo.
6. Durante le prime 24 - 48 ore di funzionamento, confrontare la temperatura stabilita sulla manopola con la temperatura reale indicata dal termometro dell’acquario. In caso di eventuali differenze si può aggiustare la manopola di selezione nel modo seguente: se la temperatura si dovesse rivelare troppo bassa, aumentarla tramite manopola di 1 – 2°C. Se la temperatura invece si dovesse rivelare troppo alta, abbassarla tramite manopola di 1 – 2°C. Dopo 12 ore circa esaminare se la temperatura desiderata è stata raggiunta.

ATTENZIONE: la temperatura massima che si riesce ad ottenere in un acquario con un riscaldatore dipende dalla quantità d’acqua e dalla differenza di temperatura tra acqua e ambiente esterno. I raggi d’azione illustrati sulla confezione sono quindi di orientamento e non temperature definitive. il piccolo bottone interno con un oggetto aguzzo (biro o cacciavite) e tenerlo premuto. Girare intanto l’anello di temperatura prescelta sulla temperatura reale. Lasciare il bottone.

Pulizia e cura:
Nell’acqua dura si possono formare con il tempo depositi calcarei sul riscaldatore e sul cestello protettivo di plastica. Questi si possono togliere con JBL Clean A. In caso di depositi molto resistenti immergere per una notte il riscaldatore e/o il cestello protettivo in JBL Clean A. Sciacquare poi con acqua limpida e reinstallare.

Smaltimento: questo apparecchio non può venire smaltito con i normali rifiuti domestici. Si devono osservare le norme di smaltimento locali per apparecchiature elettriche.

Garanzia:
Per questo prodotto JBL assumiamo una garanzia di 4 anni a partire dalla data di acquisto. La ricevuta di acquisto vale come documento di garanzia.
La garanzia copre i difetti di montaggio e di materiale. Non sono coperti da garanzia la rottura del vetro, il danneggiamento del cavo elettrico o danni risultanti da azioni esterne e uso inappropriato.

Non sussistono altre pretese di garanzia, in particolare non si assume, per quanto legalmente permesso, responsabilità per danni conseguenti che possono aversi con questo apparecchio.

In caso di garanzia rivolgersi al proprio rivenditore di fiducia.

DK JBL ProTemp sikkerhedsvarmere til akvarier
Vejledning

Værd at vide
JBL ProTemp termostatregulerede akvarievarmere er konstrueret efter den nyeste tekniske standard og egner sig både til ferskvands- og saltvandsakvarier. En sikkerhedskurv af plast omkring kvartsglasset forhindrer, at fiskene kan brænde sig, hvis de kommer i berøring med den hede overflade. Desuden er sikkerheds-kvartsglasset, der ganske vist er brudsikkert, på den måde også beskyttet mod brud, hvis man kommer til at håndtere det uforsigtigt. En sikkerhedsafbryder i varmeren afbryder strømtilførslen ved for høj varme, hvis man f.eks. har glemt at tage stikproppen ud i forbindelse med vandskift, så varmeren ligger mere eller mindre tørt.
På grund af den korte og kompakte form kan varmeren placeres lodret i omtrent alle gængse akvarier. JBL ProTemp termostatregulerede varmere er totalt vandtætte og kan således dykkes helt ned i vandet. På det store stillehjul med letlæselige afmærkninger er det let at indstille den ønskede temperatur i et område fra 20 - 34 °C. Det er dog absolut nødvendigt de første to dage at foretage en ekstra kontrol med et akvarietermometer.

Henvisning:
Sikkerhedsafbryderen må ikke anses for at være en automat, der gør det overflødigt at tage stikproppen ud før vandskift, den fungerer blot som en ekstra forholdsregel for at undgå uheld med strømmen. På grund af den specielle konstruktion kan varmeren blive meget hed, før sikkerhedsafbryderen slår fra. Samtidig kan sikkerhedskurven også bliver deformeret.

Sikkerhedsoplysninger
1. Kontroller, at den driftsspænding, der står på typeskiltet, stemmer overens med netspændingen.
2. Apparatet må aldrig startes uden for akvariet.
3. Minimum vandstanden, der er afmærket på apparatet (figur), skal overholdes.
4. **Advarsel:** Før vedligeholdelsesarbejde på apparatet eller i akvariet skal strømmen til alle elektriske apparater i akvariet afbrydes.
5. Netkablet til dette apparat kan ikke udskiftes. Ved beskadigelse af kablet skal apparatet straks kasseres.
6. Apparatet kan ikke skilles ad eller repareres. Ved beskadigelse skal apparatet kasseres.
7. Apparatet er vandtæt og kan dykkes ned til en dybde på 100 cm.
8. Apparatet må kun bruges indendørs.
9. Apparatet må ikke bruges til andre formål, end dem der er anført i denne brugerinformation.
10. Dette apparat kan anvendes af børn i alderen 8 år og derover samt af personer med nedsatte fysiske, mentale eller føleevner eller manglende erfaring og viden. Til gengæld bør disse personer instrueres i sikker brug af apparatet og forstå de farer, som anvendelse af apparatet indebærer. Apparatet er ikke et legetøj. Rengøring og brugervedligeholdelse må ikke foretages af børn, medmindre de er over 8 år og er under opsyn.
11. Tag altid stikproppen ud, hvis du skal til at arbejde på varmeren eller hvis den skal tages ud af drift .
12. Stikproppen må aldrig holdes ned i vand.

Anvendelse
1. Sæt sikkerhedskurven af plast sammen (figur 1).
2. Sæt varmeren ned i sikkerhedskurven af plast (figur 1).
3. Indstil den ønskede temperatur på stillehjulet.
4. Hold varmeren ned i vandet, mindst til linjen „min. water level“ (figur 2), og sæt den fast på akvarieglasset med sugekopperne. Vi anbefaler af placere varmeren lodret, så er den nemmere at komme til. Men den kan også placeres i andre stillinger under vandoverfladen. Vælg et sted i akvariet med god vandcirkulation, så sker der en ensartet varmefordeling i akvariet. Varmeren må aldrig stikkes ned i bundmaterialet. Vent ca. 10 - 15 minutter, så termostaten får lov at tilpasse sig vandtemperaturen.
5. Slut derefter varmeren til lysnettet. Når apparatet varmer, lyser der en kontrollampe. Varmestaven i sikkerhedskurven af plast kan drejes, så det er nemt at se kontrollampen.
6. Under de første ca. 24 - 48 timers drift skal den indstillede temperatur på hjulet jævnligt sammenlignes med den effektive temperatur, som akvarietermometret viser. Hvis der opstår afvigelser, skal der efterjusteres som følger: Er temperaturen for lav, så stil hjulet ca. 1 – 2 °C højere, er temperaturen for høj, skal hjulet stilles 1 – 2 °C lavere. Vent derefter ca. 12 timer og kontroller nu, om den ønskede temperatur stemmer.

OBS! Den maksimale temperatur, man kan opnå med en varmer i et akvarium, afhænger af vandmængden og temperaturforskellen mellem akvariet og det omgivende rum! Skemaet over rækkevidden på emballagen kan derfor kun være vejledende, og må ikke betragtes som en garanti for, at man kan nå op på enhver temperatur, der bliver indstillet.

Rengøring og pleje:
Træk altid først stikproppen ud, før du begynder at arbejde på varmeren.
Ved hårdt vand kan der i tidens løb danne sig kalkaflejringer på varmeren og plastkurven. De kan fjernes med JBL Clean A. Ved hårdnakkede aflejringer kan man lægge varmeren og/eller plastkurven i JBL Clean A natten over. Derefter skylles med rent vand og varmeren/delene installeres igen.

Bortskaffelse: Dette apparat må ikke lægges til almindeligt husholdningsaffald. De lokale regler om bortskaffelse af el-apparater skal overholdes.

Garanti
JBL yder en garanti på 4 år på apparatet, regnet fra købsdatoen. Kassebon gælder som garantibevis.
Garantien omfatter montage- og materialefejl. Glasbrud, skader på strømkablet samt skader på grund af udefra kommende forhold og ukyndig behandling er ikke omfattet af garantien.

Der kan ikke gøres yderligere garantikrav gældende, især hæfter JBL ikke for følgeskader opstået på grund af dette apparat - i det omfang, det er tilladt inden for lovens rammer. I tilfælde af en reklamation bedes du kontakte forhandleren.

ES JBL ProTemp Calefacción con regulación automática de seguridad para acuarios
Instrucciones

Singularidades
JBL ProTemp calefacción con regulación automática para acuarios se construyen según el último estado de la técnica y se prestan tanto para los acuarios de agua dulce como para los de agua salada. Una canasta protectora de plástico alrededor del vidrio cuarzoso evita que los peces se quemen al haber contactos con la superficie caliente. Así se protege el vidrio cuarzoso de seguridad de la calefacción, ya muy seguro, adicionalmente contra roturas debido a manejo descuidado. Un interruptor bimetálico de seguridad en la calefacción interrumpe la alimentación de corriente al haber excesivo calentamiento, por ejemplo, cuando se olvida, antes del cambio de agua, sacar el enchufe de la red y la calefacción se encuentra parcialmente en seco.
El diseño corto y compacto permite la instalación perpendicular de la calefacción en casi todos los acuarios comunes del mercado. Las calefacciones con regulación automática JBL ProTemp son perfectamente impermeables y también se pueden operar completamente sumergidas. Un gran rueda de ajuste con marcas de fácil lectura permiten la cómoda selección previa de la temperatura deseada en un margen de temperatura de 20 a 34°C. Durante los primeros dos días, el control adicional por medio de un termómetro para acuarios es, sin embargo, imprescindible.
Nota:
El interruptor bimetálico de seguridad nunca debe ser considerado como algo automático que hace superfluo el sacar el enchufe de la red para el cambio de agua, sino que debe considerarse sencillamente como una medida de seguridad adicional contra accidentes con electricidad. Debido al diseño, la calefacción se puede calentar mucho, antes que el interruptor de seguridad entre en acción. Pudiendo darse deformaciones de la canasta protectora.

Indicaciones de seguridad
1. Cerciórese que la tensión de servicio estipulada en la placa de característica concuerde con la tensión de la red.
2. Nunca ponga en marcha el aparato fuera del acuario.
3. Siempre se tiene que observar el nivel mínimo de agua (Fig.) marcado en el aparato.
4. **Advertencia:** Antes de efectuar trabajos de mantenimiento en el aparato o en el acuario, desenchufe todos los aparatos eléctricos en el acuario de la red eléctrica.
5. El cable de la red de este aparato no se puede reemplazar. Cuando se dan daños en el cable, hay que gestionar inmediatamente la eliminación legal del aparato.
6. El aparato no se debe desmontar o reparar. Cuando se dan daños, hay que gestionar la eliminación legal del aparato.
7. El aparato es impermeable y se puede sumergir hasta una profundidad de 100 cm.
8. El aparato se puede operar solamente en interiores.
9. El aparato nunca se usará para otros fines que los previstos en estas informaciones para el uso.
10. Este aparato puede ser utilizado por niños mayores de 8 años y por personas con capacidades físicas, sensoriales o mentales limitadas o que no tengan la experiencia adecuada siempre y cuando se encuentren bajo la vigilancia de una persona responsable. Para ello debe haber recibido instrucciones sobre el funcionamiento del aparato y ser consciente de los posibles riesgos que puedan derivarse de su uso. El aparato no es un juguete. No está permitido que los niños limpien ni realicen tareas de mantenimiento del aparato a no ser que sean mayores de 8 años y estén vigilados.
11. Cuando la calefacción no se usa o antes de efectuar cualquier clase de trabajo en ella, es imprescindible que saque el enchufe de la red.
12. ¡Nunca sumerja el enchufe a la red en agua!

Aplicación
1. Monte la canasta protectora de plástico (Fig. 1).
2. Incorpore la calefacción en la canasta protectora de plástico (Fig. 1).
3. Seleccione la temperatura deseada con la rueda de ajuste.
4. Sumerja la calefacción por lo menos hasta la línea «min. water level» (Fig. 2) y fíjela con los retenes de ventosa al cristal del acuario. Para la cómoda operación recomendamos la instalación perpendicular. Sin embargo, es posible cualquier otra posición bajo el agua. Para la instalación busque un lugar con buena circulación de agua que garantice la distribución uniforme del calor en el acuario. Nunca meta la calefacción en el suelo. Espere aprox. 10 a 15 minutos para que el termostato se adapte a la temperatura del agua circunvalante.
5. Conecte la calefacción con la red eléctrica. Una lámpara testigo se enciende cuando el aparato calienta. Caso dado, se puede hacer girar la barra calefactora en la canasta protectora de plástico hasta que se pueda ver fácilmente la lámpara testigo.
6. Durante las primeras 24 a 48 horas de servicio, compare regularmente la temperatura seleccionada en la rueda de ajuste con la temperatura verdaderamente indicada en el termómetro para acuarios. Habiendo discrepancias, efectúe las correcciones correspondientes de la siguiente manera: Cuando la temperatura es muy baja, eleve la temperatura con la rueda de ajuste en 1 ó 2 grados centígrados, y, cuando la temperatura es muy alta, baje la temperatura con dicha rueda en 1 ó 2 grados centígrados. Luego, espere aprox. 12 horas y controle nuevamente si se ha alcanzado la temperatura deseada.

ATENCIÓN: ¡La temperatura máxima que se puede alcanzar con una calefacción en un acuario depende del volumen del agua y de la diferencia de temperatura al cuarto circunvalante! Por tanto, el cuadro sinóptico de los radios de acción en la caja sirve solamente como ayuda de orientación y nunca se entenderá como una garantía para alcanzar cualquier temperatura seleccionada.

Limpiado y cuidado:
¡Antes de efectuar trabajos en la calefacción, saque siempre el enchufe de la red!
En agua dura, se pueden dar incrustaciones de cal en la calefacción y en la canasta protectora de plástico en el transcurso del tiempo. Las que se pueden eliminar con JBL Clean A. Cuando se tienen incrustaciones resistentes, ponga en remojo por la noche la calefacción y/o la canasta protectora de plástico en JBL Clean A. Luego, enjuague con agua clara e instale nuevamente la calefacción.

Gestión: Este aparato no se debe gestionar con los desechos domésticos normales. Observe los reglamentos locales para la gestión de aparatos eléctricos.

Garantía
Para este producto JBL damos una garantía de 4 años a partir de la fecha de compra. El recibo de la caja vale como comprobante para la garantía.
La garantía vale para defectos de montaje y material. Están excluidos de la garantía las roturas de vidrio, los daños en el cable, así como los daños debidos a influencias exteriores y al manejo inadecuado.

No existen más derechos de garantía, especialmente no se asume ninguna responsabilidad, en la medida que sea permitido por la ley, por daños resultantes, originados por este aparato. En caso de reclamación cubierta por la garantía, favor dirigirse a su distribuidor técnico del ramo.

PT Aquecedor regulável de segurança **JBL ProTemp**

Instruções para o uso

Particularidades:

Os aquecedores reguláveis de segurança JBL ProTemp foram construídos de acordo com a tecnologia mais recente e são apropriados para a operação em aquários tanto de água doce como de água salgada. Um cesto protector de plástico em volta do vidro de quartzo impede que os peixes sofram queimaduras ao entrarem em contacto acidental com a superfície quente. Desta forma, o vidro de quartzo, que já em si é altamente resistente à quebra, ainda é protegido adicionalmente contra uma quebra devida ao manuseio incauto. Um interruptor de segurança situado no aquecedor interrompe a alimentação de corrente no caso de um aquecimento excessivo, p. ex. se ao trocar a água tiver sido esquecido de desligar a alimentação eléctrica e o aquecedor estiver a funcionar parcialmente em seco. A forma de construção curta e compacta permite a instalação vertical do aquecedor em quase todos os aquários disponíveis no mercado. No entanto, os aquecedores reguláveis JBL ProTemp são completamente estanques à água e também podem ser operados completamente submersos. Uma rodela de ajuste grande com marcações de fácil leitura permite a pré-selecção confortável da temperatura desejada numa faixa de 20 - 34 °C. Isto, todavia, não dispensa em absoluto o controlo adicional durante os primeiros dois dias por meio de um termómetro para aquários.

Nota:

O interruptor térmico de segurança não deve em caso algum ser visto como sistema automático que dispensa a desconexão da ficha de rede. Trata-se apenas de dum dispositivo de segurança adicional contra acidentes causados por electricidade. Devido à sua forma de construção, o aquecedor pode atingir temperaturas muito elevadas antes que o interruptor de segurança desligue. Isto pode levar à deformação do cesto protector.

Instruções de segurança:

1. Certificar-se de que a tensão de serviço indicada na placa de tipo coincide com a tensão de rede.
2. Nunca colocar o aparelho em funcionamento fora do aquário.
3. O nível de água mínimo marcado no aparelho (ilustr.) tem de ser observado.
4. **Aviso:** Desconectar da rede todos os aparelhos eléctricos instalados no aquário antes de realizar quaisquer trabalhos de manutenção no aparelho ou no aquário.
5. O cabo de conexão à rede deste aparelho não pode ser substituído. Se o cabo apresentar quaisquer sinais de danificação, o aparelho tem de ser imediatamente deitado fora.
6. O aparelho não pode ser desmontado ou consertado. Ao apresentar sinais de danificação, o aparelho tem de ser deitado fora.
7. O aparelho é estanque à água e pode ser mergulhado até uma profundidade de 120 cm.
8. O aparelho deve ser operado exclusivamente em ambientes fechados [Zeichen].
9. O aparelho não deve ser utilizado para fins diferentes dos especificados na presente informação sobre o produto.
10. Este aparelho pode ser utilizado por crianças com mais de 8 anos e por pessoas com capacidades físicas, sensoriais ou mentais reduzidas ou com experiência e conhecimentos insuficientes, caso sejam supervisionadas ou caso tenham recebido instruções adequadas em relação ao uso do aparelho de forma segura, compreendendo os perigos daí resultantes. As crianças não devem brincar com o aparelho. A manutenção e limpeza não devem ser efectuadas por crianças, a não ser que tenham mais de 8 anos de idade e sob supervisão.
11. Desligar sempre o aparelho da corrente quando este não for utilizado, assim como antes da realização de quaisquer trabalhos no aquecedor.
12. Nunca imergir a ficha de rede na água.

Aplicação:

1. Montar o cesto protector de plástico (ilustr. 1).
2. Inserir o aquecedor no cesto protector de plástico (ilustr. 1).
3. Efectuar a pré-selecção da temperatura desejada com o auxílio da rodela de ajuste.
4. Mergulhar o aquecedor na água até, pelo menos, a linha "min. water level" (ilustr. 2) e fixá-lo no vidro do aquário com o auxílio das ventosas. Com vistas a permitir o manuseio confortável, recomendamos posicioná-lo verticalmente, mas também é possível instalar o aparelho em qualquer outra posição abaixo da água. Para garantir a distribuição uniforme do calor no aquário, o aparelho deve ser instalado num ponto do aquário onde haja uma boa circulação da água. O aquecedor não deve em caso algum ser metido no substrato. Esperar aprox. 10 - 15 minutos, para que o termóstato possa adaptar-se à temperatura ambiente da água.
5. Conectar o aquecedor à rede eléctrica. No momento em que o aparelho começar a aquecer, acende-se uma lâmpada de controlo. Se necessário, a haste de aquecimento situada no cesto protector pode ser girada para facilitar a visão da lâmpada de controlo.
6. Durante as primeiras 24 - 48 horas de operação, deve-se comparar a temperatura regulada por meio da rodela de ajuste com a temperatura efectivamente indicada pelo termómetro do aquário. No caso de uma eventual divergência, deve-se reajustar a rodela como segue: no caso de uma temperatura muito baixa, aumentar a temperatura em 1 – 2 °C girando a rodela de ajuste ou, no caso de uma temperatura muito alta, girar a rodela para baixar a temperatura em 1 – 2 °C.

ATENÇÃO: A temperatura máxima atingível no aquário por meio dum aquecedor depende do volume de água e da diferença de temperatura entre a água e o ambiente! Por este motivo, a tabela das faixas de temperatura indicada na embalagem serve apenas para fins de orientação, mas não constitui garantia para o alcance de qualquer temperatura desejada.

Limpeza e manutenção:

A operação do aparelho em água macia pode, com o tempo, levar à formação de depósitos calcários no aquecedor e no cesto protector de plástico. Estes depósitos podem ser removidos com JBL Clean A. No caso de depósitos tenazes, deve-se pôr o aquecedor e/ou o cesto protector de molho em JBL Clean A durante a noite. Enxaguar em seguida com água limpa e voltar a instalar o aquecedor e/ou o cesto protector.

Descarte: Este aparelho não deve ser descartado nos contentores para lixo doméstico. Favor observar os regulamentos locais referentes ao descarte de aparelhos eléctricos.

Garantia

Para este produto da JBL, concedemos uma garantia de 4 anos a partir da data de compra. O comprovante de caixa será aceite como documento justificativo para a utilização da garantia.
A garantia cobre danos relacionados com a montagem e o material. A garantia não é extensíva à quebra do vidro e à danificação do cabo de conexão à rede, e também não cobre quaisquer danos causados por influências externas ou pela utilização imprópria.

Outros direitos à prestação de garantia não existem, sobretudo não assumimos qualquer responsabilidade, na medida em que tal for legalmente admissível, por danos consecutivos causados pelo presente aparelho. No caso da utilização da garantia, pedimos o favor de dirigir-se ao seu vendedor zootécnico especializado.

SE **JBL ProTemp** termostatreglerad säkerhetsdoppvärmare för akvarier

Bruksanvisning

Viktigt att veta

JBL ProTemp termostatreglerade doppvärmare för akvarier är konstruerade i enlighet med de senaste tekniska standarderna och lämpar sig både för söt- och saltvattenakvarier. En skyddskorg i plast runt kvartsglaset förhindrar att fiskarna kan förbränna sig om de skulle komma i kontakt med den heta ytan. Även om säkerhetskvartsglaset är nästan okrossbart utgör plastkorgen ett extraskydd för att glaset inte ska krossas om det skulle hanteras oförsiktigt. En säkerhetstermostatbrytare i doppvärmaren avbryter strömtillförseln vid överhettning, t.ex. om man före vattenbytet glömt bort att dra ut stickproppen ur eluttaget och doppvärmaren delvis ligger torrt utanför vattnet.
Den korta och kompakta utformningen gör att doppvärmaren kan monteras lodrätt i nästan alla vanliga akvarier. JBL ProTemp termostatreglerade doppvärmare är fullständigt vattentäta och kan köras helt nedsänkta i vatten. En stor reglageratt med lättavlästa markeringar gör det lätt att välja önskad temperatur inom området på 20–34 °C. Under de två första dagarna ska temperaturen dock kontrolleras med en akvarietermometer.

OBS!

Termostatbrytaren får under inga omständigheter betraktas som automatisk! Dra ut stickproppen ur eluttaget innan Du gör ett vattenbyte! Termostatbrytaren är endast en viss säkerhetsanordning som skydd mot elolyckor. Konstruktionen medför att doppvärmaren kan bli mycket het innan termostatbrytaren stänger av. Hettan kan även deformera skyddskorgen.

Säkerhetsanvisningar

1. Se till att driftspänningen som står på typskylten stämmer överens med spänningen i elnätet.
2. Starta aldrig doppvärmaren utanför akvariet!
3. Låt aldrig vattennivån sjunka under miniminivån (se bilden) som markerats på apparaten.
4. Varning: Dra alltid ut stickkontakten till alla elektriska apparater som är anslutna till akvariet innan du gör något skötselarbete på apparaten eller hanterar i akvariet.
5. Nätsladden på denna apparat kan inte bytas ut. Om nätsladden skadas måste genast hela apparaten kasseras.
6. Apparaten kan inte tas isär eller repareras. Om apparaten skadas måste den kasseras.
7. Apparaten är vattentät och kan doppas ned till ett djup på 100 cm.
8. Apparaten får endast användas inomhus.
9. Apparaten får inte användas för andra ändamål än de som nämns i denna bruksanvisning.
10. Under uppsikt kan denna apparat användas av barn från 8 år och uppåt och av personer med nedsatt fysisk, sensorisk eller mental funktionsförmåga eller med brist på erfarenhet och kunskap, förutsatt att de har fått instruktioner om hur apparaten används på ett säkert sätt och är medvetna om riskerna. Apparaten är ingen leksak. Rengöring och underhåll får inte utföras av barn med undantag av barn som är äldre än 8 år och står under uppsikt.
11. Dra alltid ut stickkontakten när doppvärmaren inte används eller när du hanterar med den.
12. Doppa aldrig ned stickkontakten i vatten!

Användning

1. Sätt ihop plastkorgen (bild 1).
2. Sätt in doppvärmaren i plastkorgen (bild 1).
3. Välj önskad temperatur med reglageratten.
4. Sänk ned doppvärmaren i vattnet minst till markeringslinjen "min. water level" (bild 2) och fäst den vid akvarierutan med sugkopparna. För att göra doppvärmaren lättillgänglig rekommenderar vi att placera den lodrätt. Den kan dock placeras i vilket läge som helst under vattenytan. Välj en plats med god vattencirkulation så att värmen fördelas jämnt i akvariet. Stick aldrig ned doppvärmaren i bottenmaterialet. Vänta nu ca 10–15 minuter så att termostaten kan anpassa sig till vattentemperaturen.
5. Anslut doppvärmaren till elnätet. En kontrollampa tänds när apparaten värmer upp. Om så behövs kan värmeelementet vridas runt i skyddskorgen så att det går lättare att se kontrollampan.
6. Jämför temperaturen som ställts in på reglageratten med den faktiska temperaturen som akvarietermometern visar flera gånger under de första 24 till 48 timmarna. Om du registrerar avvikelser, gör så här: Om temperaturen är för låg: Vrid reglageratten till 1–2 °C högre temperatur. Om temperaturen är för hög: Vrid reglageratten till 1–2 °C lägre temperatur. Vänta ca 12 timmar och kontrollera sedan om vattnet har önskad temperatur.

OBS! Vilken temperatur som maximalt kan uppnås med en doppvärmare i ett akvarium beror på vattenvolymen och temperaturskillnaden mellan akvariet och omgivningen! Guiden för val av modell på förpackningen är endast en vägledning och kan inte garantera att alla temperaturer som ställs in verkligen kan uppnås.

Rengöring och skötsel

Dra alltid först ur stickproppen innan du gör något skötselarbete på doppvärmaren! I hårt vatten kan det med tiden bildas kalkavlagringar på värmeelementet och skyddskorgen. Dessa kan tas bort med JBL Clean A. Om avlagringarna är envisa, lägg värmeelementet och/eller plastkorgen i JBL Clean A över natten. Spola sedan med rent vatten och installera doppvärmaren igen.

Avfallshantering: Apparaten får inte kasseras som vanligt hushållsavfall. Följ gällande bestämmelser om bortskaffning av elektriska apparater.

Garanti

För denna JBL produkt lämnar vi 4 års garanti från inköpsdatum. Kassakvittot gäller som garantibevis.
Garantin täcker material- och tillverkningsfel. Garantin gäller inte för krossat glas, skador på nätsladden samt för skador på grund av yttre påverkan och felaktig hantering/användning.

Alla andra garantianspråk utesluts. Framför allt lämnas ingen garanti för följdskador som orsakats av denna apparat så vitt lagen tillåter så. Om du vill göra denna garanti gällande, vänd dig till din zoofackhandel.

PL **JBL ProTemp** Bezpieczna grzałka akwariowa z termoregulatorem

Opis produktu

Właściwości:

JBL ProTemp grzałka akwariowa z termoregulatorem skonstruowana została według najnowszej technologii i nadaje się zarówno do akwariów słodko, jak i słonowodnych. Osłona z tworzywa sztucznego, otaczająca szkło kwarcowe, zabezpiecza rybki przed przypadkowym kontaktem z gorącą powierzchnią grzałki, grożącym oparzeniem. Grzałka zbudowana jest z bardzo wytrzymałego szkła kwarcowego, osłoniętego koszyczkiem z tworzywa sztucznego. Oba elementy stanowią niezawodną ochronę przed stłuczeniem, przy nieostrożnym obchodzeniu się z grzałką. Wyłącznik bezpieczeństwa, zamontowany w grzałce, przerywa dopływ prądu, w przypadku przegrzania, lub w przypadku pozostawienia włączonej grzałki, w suchym akwarium, podczas wymiany wody.
Korzystny kształt grzałki umożliwia umieszczenie jej w pozycji pionowej, w niemal wszystkich, dostępnych w sprzedaży typach akwariów. Ponieważ grzałki JBL ProTemp są absolutnie hermetyczne, można używać ich całkowicie zanurzone pod powierzchnią wody. Duże pokrętło nastawcze, z łatwymi do odczytania oznaczeniami umożliwia wygodne programowanie temperatury, w zakresie od 20 - 34˚ C. Dodatkowa kontrola termometrem akwariowym w pierwszych dwóch dniach jest mimo to, konieczna.

Wskazówka:

Termoregulator bezpieczeństwa nie jest automatem w pełni zabezpieczającym przed porażeniem prądem, lecz jedynie dodatkowym zabezpieczeniem przeciwko wypadkom z elektrycznością. Dlatego też przy zmianie wody trzeba mimo to pamiętać o wyłączeniu wtyczki z kontaktu!
Ze względu na swą konstrukcję grzałka nagrzewa się bardzo mocno, zanim wyłącznik bezpieczeństwa zdąży ją wyłączyć. Przez to może dojść do odkształcenia koszyczka ochronnego (osłony).

Wskazówki dotyczące zachowania bezpieczeństwa:

1. Proszę sprawdzić, czy napięcie podane na danym rodzaju urządzenia zgadza się z napięciem kontaktu.
2. Nigdy nie włączać urządzenia poza akwarium.
3. Podany na urządzeniu minimalny poziom wody akwariowej (rys.) musi zostać zachowany.
4. **Ostrzeżenie:** Przed pracami konserwacyjnymi lub innymi pracami przeprowadzanymi w akwarium należy wyłączyć wszystkie urządzenia elektryczne, znajdujące się w akwarium.
5. Kabel urządzenia nie może być zastąpiony innym. W przypadku uszkodzenia kabla urządzenie jest bezużyteczne.
6. Urządzenie nie może zostać rozłożone na części lub naprawiane. W przypadku uszkodzenia, urządzenie jest bezużyteczne i należy je usunąć z akwarium.
7. Urządzenie jest hermetyczne i może być zanurzane do głębokości 120 cm.
8. Urządzenia należy używać tylko pomieszczeniach.
9. Urządzenie nie może być używane do innych celów niż opisane w ulotce.
10. Dzieci powyżej 8 lat oraz osoby z ograniczeniem natury fizycznej, sensorycznej lub psychicznej lub osoby z brakiem doświadczenia lub/i wiedzy mogą używać urządzenie tylko pod opieką. Osoby te muszą zostać poinstruowane w zasadach działania urządzenia i być świadome możliwych niebezpieczeństw. Urządzenie to nie służy do zabawy, dlatego też dzieci nie powinny zajmować się czyszczeniem lub konserwacją urządzenia, chyba że mają więcej niż 8 lat i znajdują się pod opieką.
11. W przypadku nie używania urządzenia oraz przed wszelkimi pracami na urządzeniu koniecznie wyciągnąć wtyczkę z kontaktu.
12. Wtyczki pod żadnym pozorem nie zamaczać w wodzie.

Sposób użycia:

1. Złożyć osłonę (koszyczek ochronny) z plastiku (bagnet z zatrzaskiem) (rys. 1).
2. Grzałkę wsunąć w plastikową osłonę (rys.1).
3. Wybrać odpowiednią temperaturę na pokrętle nastawczym.
4. Grzałkę zanurzyć w wodzie przynajmniej do linii „min. water level" (rys. 2) i przymocować do szyby akwarium za pomocą przyssawek. Polecamy wygodne do obsługi pionowe położenie grzałki, jednakże możliwe jest przymocowanie grzałki pod wodą w dowolnej pozycji. Należy wybrać miejsce o dobrej cyrkulacji wody, aby uzyskać jednakowe rozprzestrzenianie się ciepła w akwarium. W żadnym wypadku nie wtykać grzałki w podłoże. Odczekać ok. 10 - 15 min, aby termostat dostosował się do temperatury wody.
5. Grzałkę podłączyć do prądu. Lampka kontrolna świeci się, podczas działania urządzenia. Jeśli to konieczne, można przekręcić rdzeń grzałki w osłonie tak, aby lampka była lepiej widoczna.
6. Po upływie 24 - 48 godzin pracy urządzenia należy częściej porównywać temperaturę przez siebie zaprogramowaną na pokrętle nastawczym, z temperaturą wskazaną przez termometr akwariowy. Jeśli wystąpią niezgodności temperatur należy wyregulować pokrętło nastawcze w następujący sposób: w przypadku za niskiej temperatury należy przekręcić pokrętło o 1 – 2 ˚C w zwyż, w przypadku za wysokiej temperatury należy obniżyć pokrętłem temperaturę o 1 – 2 ˚C. Następnie należy odczekać ok. 12 godzin i sprawdzić, czy temperatura została odpowiednio skorygowana.

UWAGA: Temperatura, którą można osiągnąć w akwarium za pomocą grzałki zależna jest od ilości wody i różnicy temperatur w akwarium, w stosunku do otoczenia akwarium! Przegląd zastosowania grzałki na opakowaniu służy jedynie orientacji i nie należy go traktować jako dokładnego wskaźnika do osiągnięcia danej temperatury.

Czyszczenie i pielęgnacja:

W twardej wodzie może powstać z czasem tzw. kamień na grzałce i osłonie z tworzywa sztucznego. Może on być usunięty za pomocą JBL Clean A. W przypadku trudnych do usunięcia złogów wapiennych, grzałkę lub/i osłonę zanużyć w JBL Clean A i pozostawić na całą noc. Następnie wypłukać w czystej wodzie i zamontować ponownie w akwarium.

Usuwanie urządzenia: Urządzenie to nie może być wyrzucane do śmieci domowych. W tym przypadku należy przestrzegać lokalnych przepisów dotyczących usuwania urządzeń elektrycznych.

Gwarancja:

Urządzenie posiada 4 lata gwarancji producenta, od daty zakupu. Podstawą gwarancji jest rachunek kupna. Gwarancji tej podlegają błędy montażu i materiału. Stłuczenia/obtłuczenia szkła, uszkodzenia kabla, jak również uszkodzenia spowodowane wpływem czynników zewnętrznych lub spowodowane przez nieprawidłowe obchodzenie się z urządzeniem nie podlegają gwarancji.
Nie istnieją inne, dalsze prawa do gwarancji, w szczególności firma nie bierze odpowiedzialności, o ile to prawnie możliwe, za szkody ewentualnie powstałe wskutek używania urządzenia. W przypadku podlegającym gwarancji należy zwrócić się do sprzedawcy sklepu zoologicznego.

CZ **JBL ProTemp** akvarijní topítko s termostatem a pojistkou

Návod na použití

Přednosti:

Topítka JBL ProTemp jsou konstruována dle nejnovějších technologií a jsou vhodná pro sladkovodní i mořská akvária. Plastový kryt a silné sklo je chrání před rozbitím a kryt zabraňuje popálení ryb. Pojistka v případě přehřátí (např. na suchu při výměně vody) ihned topítko vypne.
Kompaktní krátký korpus umožňuje umístění topítka v téměř každém akváriu. Topítka JBL ProTemp jsou zcela ponorná. Teplotu v rozmezí 20 - 34 °C lze velmi snadno nastavit na otočném regulátoru. Kontrola teploměrem nejméně 2 dny po zapojení se ale v každém případě doporučuje.

Upozornění:

Pojistka proti přehřátí v žádném případě neumožňuje výměnu vody v akváriu bez odpojení topítka od sítě, ale slouží jen jako bezpečnostní zajištění proti prasknutí a vznícení. Těleso topítka by se mohlo ještě před automatickým vypnutím přehřát do té míry, že by došlo k deformaci plastového krytu.

Bezpečnostní upozornění:

1. Ujistěte se, že napětí v síti odpovídá hodnotě na topítku.
2. Nikdy nezapínejte topítko mimo akvárium.
3. Na topítku vyznačenou minimální hladinu vody (obr.) je třeba bezpodmínečně dodržovat.
4. Pozor: Před manipulací s přístrojem odpojte tento i ostatní spotřebiče v akváriu od sítě.
5. Přívodný kabel není dovoleno opravovat.
6. Přístroj není dovoleno opravovat ani rozebírat.
7. Přístroj je vodotěsný do hloubky 120 cm.
8. Přístroj je možné používat pouze v interiéru.
9. Přístroj nesmí být používán pro jiné účely, než k jakým byl výrobcem určen.
10. Děti starší 8 let, osoby duševně či tělesně handicapované nebo bez zkušeností s elektrickými přístroji nesmí bez dozoru přístroj obsluhovat. Tyto osoby musí být to obsluhy přístroje zaškoleny a musí si být vědomy možných rizik. Přístroj není hračka. Děti nesmí přístroj čistit ani s ním jakkoli manipulovat.
11. Pokud není přístroj používán nebo je s ním manipulováno, musí být odpojen ze sítě.
12. Zástrčku nikdy nevkládejte do vody.

Použití:

1. Složte ochranný plastový kryt.
2. Do krytu vložte topítko (obr.) a nastavte žádanou teplotu.
3. Topítko instalujte do vody v akváriu minimálně po označení „min. water level" a připevněte přísavkami. Doporučujeme svislou polohu, ale jakákoliv jiná je také možná. Na místě topítka by mělo být dostatečné proudění vody. Nikdy topítko nezasunujte do dna. Vyčkejte asi 10 – 15 minut, až se termostat nastaví na okolní teplotu.
4. Topítko zapojte do sítě. Rozsvítí se kontrolní indikátor provozu.
5. Po asi 24 - 48 hodinách několikrát porovnejte nastavenou teplotu a teplotu na teploměru a je-li to třeba, doregulujte nastavení topítka. Je-li teplota na teploměru příliš nízká, nastavte na topítku teplotu vyšší o 1 – 2 °C a naopak. Asi po 12 hodinách teplotu zkontrolujte a je-li to třeba ještě doregulujte.

Údržba:

Ve tvrdé vodě může dojít časem k zanešení topítka vápennými usazeninami. K jejich odstranění použijte JBL Clean A.

Likvidace: Přístroj nesmí být odstraněn do běžného komunálního odpadu. Respektujte pravidla pro odstraňování elektrospotřebičů.

Záruční doba:

Tento JBL produkt podléhá 4-leté záruční době od data zakoupení. Pokladní blok platí jako záruční doklad.
Záruka se vztahuje na konstrukční a materiálové vady. Prasklé sklo, poškozený kabel a poškození vzniklá vnějšími vlivy a neodborným zacházením do záruky nespadají.

Další nároky, obzvláště škody způsobené provozem přístroje, nejsou v souladu s platnými zákony uznávány. V případě uplatnění záruky se obraťte na Vašeho prodejce.

HU **JBL ProTemp** biztonsági hőszabályzós akváriumfűtő

Útmutató

Sajátosságok:

A JBL ProTemp típusú hőszabályzós akváriumfűtőket a technika legújabb szintje szerint terveztük meg és mind édesvízi, mind tengervízi akváriumokban való használatra alkalmasak. A kvarcüveget körülvevő műanyag védőkosár megakadályozza azt, hogy a halak a forró felületettel való véletlen érintkezéskor megégjenek. A fűtőnek már különben is nagyon törésálló biztonsági kvarcüvege ezáltal még a vigyázatlan foglalatoskodás általi törtés ellen is védett. A fűtőben lévő biztonsági kapcsoló túlzott felhevüléskor, ha pl. vízcsere közben elfelejtkeztek az áramhozzávezetés megszakításáról és a fűtő részben szárazon fekszik, megszakítja az áramhozzávezetést.
A készülék rövid és kompakt alakja lehetővé teszi a fűtő függőleges elhelyezését szinte minden kereskedelemben kapható akváriumban. A JBL ProTemp típusú hőszabályzós fűtők tökéletesen vízálló kivitelűek és teljesen alámerített állapotban is üzemeltethetők. Egy könnyen leolvasható jelölésekkel ellátott nagy beállítókerék lehetővé teszi a kívánt hőmérséklet 20 - 34 ° C közötti tartományban való kényelmes előválasztását. Akváriumi hőmérővel való kiegészítő ellenőrzésre az első két nap folyamán viszont feltétlenül szükség van.

Utalás:

A biztonsági hőkapcsoló semmi esetre sem tekintendő olyan automatikának, amely vízcsere előtt feleslegessé teszi a hálózati csatlakozó kihúzását, hanem csupán elektromossági balesetek elleni kiegészítő biztonsági intézkedésnek.
Szerkezeténél fogva nagyon erősen felmelegedhet a fűtő, mielőtt a biztonsági kapcsoló lekapcsol. Eközben a védőkosár el is deformálódhat.

Biztonsági utalások:

1. Győződjön meg arról, hogy a készülék törzslapján feltüntetett üzemelési feszültség megegyezik-e a hálózati feszültséggel.
2. A készüléket sose helyezze üzembe az akváriumon kívül.
3. A készüléken bejelölt minimális vízszintet (ábra) be kell tartani.
4. Figyelmeztetés: Az ezen a készüléken vagy az akváriumban végzett karbantartási munkák előtt az akváriumban lévő összes elektromos készüléket le kell választani a hálózatról.
5. Ennek a készüléknek a csatlakozóvezetéke nem cserélhető ki. A kábel meghibásodása esetén azonnal ártalmatlanítani kell a készüléket.
6. A készülék nem szedhető szét és nem javítható. Meghibásodás esetén ártalmatlanítani kell ezt a készüléket.
7. A készülék vízálló és 100 cm-es mélységig vízbe meríthető.
8. A készüléket csak belső terekben szabad üzemeltetni.
9. Ezt a készüléket a használati tájékoztatóban megadott célokon kívül más célra nem szabad alkalmazni.
10. Ezt a készüléket felügyelet mellett 8 éven felüli gyermekek és korlátozott fizikai, szenzoriális vagy szellemi képességű személyek, valamint tapasztalattal nem rendelkező személyek is használhatják. Ehhez be kell vezetni őket a készülék müködési módjába és tudatában kell lenniük az alkalmazás veszélyeinek. A készülék nem játékszer. Gyermekek ne foglalkozzanak a készülék tisztításával vagy karbantartásával, kivéve, ha 8 éven felüliek és felügyelet alatt állnak.
11. Használaton kívül vagy a fűtön való minden munkavégzés előtt feltétlenül ki kell húzni a hálózati dugót.
12. A hálózati dugót sosem szabad vízbe meríteni.

Alkalmazás:

1. Illessze össze a műanyagból készült védőkosarat (1. ábra).
2. Helyezze be a fűtőt a műanyag védőkosárba (1. ábra).
3. A beállítókeréken állítsa be a kívánt hőmérsékletet.
4. Merítse be a fűtőt legalább a „min. water level" vonalig a vízbe (2. ábra), majd a tapadókorongokkal rögzítse az akvárium falához. A kényelmes kezelés érdekében javasoljuk a függőleges elhelyezést, viszont bármilyen víz alatti elhelyezési helyzet lehetséges. A fűtő elhelyezésére olyan helyet válasszon ki, ahol jó a vízkörforgás, hogy ezáltal biztosított legyen az akváriumon belüli egyenletes hőmérsékletelosztás. Sose dugja be a fűtőt az akvárium alján lévő talajba. Várjon kb. 10 - 15 percet, hogy a termosztát alkalmazkodhasson a környező vízhőmérséklethez.
5. Csatlakoztassa a fűtőt az áramhálózatra. Egy ellenőrzőlámpa felgyulladása jelzi, amikor a készülék fűt. Amennyiben szükséges, a fűtőrúd a műanyagból készült védőkosáron belül úgy elfordítható, hogy az ellenőrzőlámpa könnyen leolvasható legyen.
6. Az első kb. 24 - 48 órás üzemelés idő során hasonlítsa össze többször a beállítókeréken beállított hőmérsékletet az akváriumi hőmérőn jelzett tényleges hőmérséklettel. Esetleges eltérések esetén a következő módon végezze el a korrekciót: Túl alacsony hőmérséklet esetén 1 – 2 °C értékkel forgassa feljebb a beállítókereket, túl magas hőmérséklet esetén forgassa 1 – 2 °C értékkel lejjebb. Ezután várjon kb. 12 órát és ekkor ellenőrizze, hogy beállítódott-e a kívánt hőmérséklet.

FIGYELEM: A fűtővel az akváriumban maximálisan elérhető hőmérséklet a víztömegtől és a környező tér hőmérsékletkülönbségétől függ! A dobozon olvasható hatótávolsági áttekintés ezért csak tájékozódási segítségül szolgál és nem a tetszés szerint beállítandó hőmérséklet elérésének ígéreteként.

Tisztítás és ápolás:

A fűtőn való minden munka előtt feltétlenül húzza ki a hálózati dugót.
Kemény vízben idővel vízkőlerakódások képződhetnek a fűtőn és a műanyag védőkosáron. Ezek a JBL Clean A szerrel eltávolíthatók. A fűtőn és/vagy a műanyag védőkosáron lévő makacs lerakódások esetén éjszakára helyezze be ezeket a JBL Clean A szerbe, utána öblítse le tiszta vízzel, majd ismét szerelje vissza.

Ártalmatlanítás: Ezt a készüléket nem szabad a lakossági hulladékot tartalmazó kukába dobni. Szíveskedjen betartani az elektromos készülékek ártalmatlanítására vonatkozó helyi előírásokat.

Garancia:

Ezen JBL termékre 4 év garanciát biztosítunk, amely a megvásárlás időpontjától számít. A pénztári cédula jótállási bizonylatnak számít.
A garancia a szerelési és az anyaghibákra terjed ki. Üvegtörések, a hálózati csatlakozókábel sérülései, valamint a külső befolyásokra és a szakszerűtlen kezelésre visszavezethető károk nem tartoznak a garanciavállalás alá.

További jótállási igények nem állnak fenn. Amennyiben a jogszabályok megengedik, a gyártó nem vállal felelősséget a készülék okozta járulékos károkért sem. Garanciavállalás alá eső helyzetben forduljon a díszállatkereskedőjéhez.

RU Безопасный обогреватель для аквариумов **JBL ProTemp** с терморегулятором

Руководство по эксплуатации

Особенности:

Безопасные обогреватели для аквариумов JBL ProTemp с терморегулятором изготовлены по последнему слову техники и предназначены для использования в аквариумах как с пресной, так и с морской водой. Защитный пластмассовый корпус-сетка вокруг кварцевого стекла предохраняет рыб от ожогов при случайном соприкосновении с горячей поверхностью. Это дополнительно защищает безопасное кварцевое стекло обогревателя – само по себе очень прочное – от разрушения вследствие неосторожных действий. Предохранительный выключатель в обогревателе прерывает подачу тока при чрезмерном нагреве, напр., если при замене воды забыли вытащить вилку из сети, и обогреватель частично находится в сухой среде.
Короткое и компактное исполнение позволяет устанавливать обогреватель вертикально почти во всех стандартных аквариумах. Однако, обогреватели JBL ProTemp с терморегулятором являются полностью водонепроницаемыми и допускают эксплуатацию также и при полном погружении в воду. Большой регулятор-колесо с хорошо заметной маркировкой обеспечивает удобную предварительную установку желаемой температуры в диапазоне 20 - 34 ° C, но дополнительный контроль температуры с помощью аквариумного термометра обязателен в течение первых двух дней.

Примечание:

предохранительный термовыключатель ни в коем случае нельзя рассматривать как автоматическое устройство, благодаря которому можно не выключать прибор из сети при смене воды. Выключатель представляет собой всего лишь дополнительную меру безопасности в целях предотвращения несчастных случаев при обращении с электрическим током. Обогреватель в связи со своей конструкцией может очень сильно разогреться, прежде чем сработает предохранительный выключатель. При этом возможна также деформация корпуса-корзинки.

Указания по технике безопасности:

1. Убедитесь, что рабочее напряжение, указанное на типовой табличке, соответствует сетевому напряжению.
2. Запрещается эксплуатировать прибор вне аквариума.
3. Следует обязательно поддерживать минимальный уровень воды в соответствии с маркировкой на приборе (см. рис.).
4. **Внимание:** до начала работ по уходу за прибором или аквариумом следует отключить от сети все электроприборы в аквариуме.
5. Сетевой кабель настоящего прибора замене не подлежит. При повреждении кабеля прибор следует немедленно выбросить.
6. Прибор не может быть разобран или отремонтирован. При повреждении прибор следует выбросить.
7. Прибор является водонепроницаемым и допускает погружение в воду на глубину до 100 см.
8. Разрешается эксплуатация прибора только в закрытых помещениях.
9. Запрещается применение прибора в иных целях, чем указанные в настоящей инструкции по применению.
10. Под соответствующим надзором настоящим прибором могут пользоваться дети старше 8 лет и лица с ограниченными физическими и психическими способностями, с ограниченной сенсорикой, или при отсутствии у них соответствующего опыта и (или) знаний. Для этого им предварительно следует объяснить принцип действия прибора и указать на возможные опасности при его использовании. Настоящий прибор – не игрушка. Детям не следует чистить прибор или осуществлять его техническое обслуживание за исключением случаев, если они старше 8 лет и находятся под присмотром.
11. Если прибором не пользуются, а также перед любыми работами над нагревателем следует обязательно вытаскивать вилку из сети.
12. Не погружать вилку в воду.

Применение:

1. Собрать защитный пластмассовый корпус-сетку (рис. 1).
2. Вставить обогреватель в защитный пластмассовый корпус-сетку (см. рис. 1)
3. Установить желаемую температуру на регуляторе.
4. Опустить обогреватель в воду не выше линии «min. water level» (рис. 2) и прикрепить его к стеклянной стенке аквариума с помощью присосок. Для удобства эксплуатации рекомендуется прикреплять его вертикально, но возможна также и любая другая позиция под водой. Для прикрепления обогревателя следует выбрать место с хорошей циркуляцией воды, чтобы обеспечить равномерное распределение тепла в аквариуме. Запрещается вставлять обогреватель в грунт. Подождать 10 – 15 минут, чтобы термостат мог приспособиться к окружающей температуре воды.
5. Подсоединить обогреватель к сети. Когда прибор начинает нагреваться, загорается контрольная лампочка. При необходимости нагревательный стержень в защитном пластмассовом корпусе-сетке можно повернуть так, чтобы было легко видно контрольную лампочку.
6. В течение первых 24 - 48 часов эксплуатации следует часто сравнивать установленную на регуляторе температуру с фактической температурой на аквариумном термометре. При наличии отклонений можно произвести корректуру следующим образом: при слишком низкой температуре установите регулятор на 1 – 2°C выше, а при слишком высокой – поверните его на 1 – 2°C ниже, после чего подождите примерно 12 часов, а затем проверьте, установилась ли желаемая температура.

ВНИМАНИЕ: максимальная температура, до которой можно нагреть воду в аквариуме обогревателем, зависит от объема воды и разницы с температурой окружающей среды! Поэтому ассистент выбора температуры, отпечатанный на упаковке, служит только для ориентировки и не дает гарантии нагрева воды до любой, произвольно установленной температуры.

Чистка и уход за прибором:

Со временем в жесткой воде на обогревателе и защитном пластмассовом корпусе-сетке могут образоваться отложения извести, которые можно удалить с помощью JBL Clean A. При трудноудалимых отложениях положить обогреватель и (или) защитный пластмассовый корпус-сетку в JBL Clean A на ночь, после чего промыть чистой водой и вновь установить в аквариуме.

Утилизация: настоящий прибор нельзя выбрасывать с обычным бытовым мусором. Соблюдайте местные правила по утилизации электроприборов.

Гарантия:

На данное изделие фирмы JBL предоставляется гарантия сроком на 4 года, считая со дня покупки. Гарантийным основанием является кассовый чек.
Гарантия распространяется на дефекты сборки и материала и не распространяется на разрушение стекла, повреждение сетевого кабеля, а также на повреждения вследствие внешнего влияния и неправильного обращения.
Иных притязаний на гарантийное обслуживание не имеется, в частности, компания не берет на себя ответственности за косвенный ущерб, нанесенный настоящим прибором, если это допускает закон. В случаях, требующих предоставления гарантии, обращайтесь в свой специализированный зоомагазин.

KOR **JBL ProTemp** 프로 템프 수조용 자동조절 안전히터

사용설명서

특징:
JBL 프로 템프 수조용 자동조절 안전히터는 최신 기술로 제작되어 담수수조뿐만 아니라 해수수조에도 적당합니다. 석영 유리 주위로 플라스틱 안전용기가 덮여 있어 관상어가 뜨거운 표면과 혹시라도 접촉하여 화상을 입는 것을 막아줍니다. 그 자체만으로도 아주 견고한 히터의 석영 안전유리는 부주의한 취급으로 파손되지 않도록 플라스틱 안전용기에 의해 추가적으로 보호됩니다. 히터에 내장된 안전차단기는 물교환 시 전원을 끄는 것을 잊었거나 히터가 일부 물 밖에 놓여 있을 때와 같이 과열현상이 있을 경우 전원공급을 차단합니다.
히터의 크기가 매우 작고 길이가 짧아서 유통되는 거의 모든 유형의 수조에 수직으로 설치할 수 있습니다. JBL 프로 템프 자동조절 안전히터는 완벽한 방수처리로 물속에 완전히 집어 넣어 사용할 수 있습니다. 다이얼은 비교적 크고 눈금표시도 보기 쉬워 원하는 온도를 20 – 34 ° C 사이에서 편하게 예약 선택할 수 있습니다. 그럼에도 첫 이틀 동안에는 추가로 수조용 온도계를 사용하여 수조의 온도를 반드시 확인해야 합니다.
주의사항:
안전차단기는 물 교환 시 전원 플러그를 뽑을 필요가 없는 완전 자동이 아니라, 전기 사고를 방지하기 위한 추가 안전장치일 뿐입니다.
구조 상 히터는 안전차단기의 전원이 꺼지기 전까지 아주 높은 온도로 올라가서 안전용기의 형태가 변형될 수 있습니다.

안전 주의사항:
1. 라벨에 표시된 가동전압이 전원전압과 일치하는지 확인하십시오.
2. 본 기계를 절대로 수조 밖에서는 사용하지 마십시오.
3. 본 기계에 표시된 최저수위(그림)를 꼭 엄수하십시오.
4. 경고: 본 기계 혹은 수조의 정비점검 전에 수조 안에 있는 모든 전기 기계들의 전원을 차단하십시오.
5. 본 기계의 전선은 교체할 수 없습니다. 전선이 파손된 경우 기계를 폐기처분 해야 합니다.
6. 본 기계는 분해 혹은 수리할 수 없습니다. 파손된 경우 기계를 폐기처분 해야 합니다.
7. 본 기계는 방수처리되어 깊이100 cm까지 물 속에 넣어 사용할 수 있습니다.
8. 본 기계는 실내에서만 사용할 수 있습니다.
9. 본 기계는 본 사용설명서에서 언급한 목적 이외의 다른 목적을 위해 사용되어서는 안됩니다.
10. 본 기계를 어린이들이 갖고 놀지 않도록 유의하십시오.
11. 본 기계는 정신, 감각 혹은 심리 능력의 장애가 있거나 경험과 지식이 부족한 사람들(어린이 포함)이 사용하기에는 부적절합니다. 따라서 안전을 위해 해당 인력의 감독 혹은 지시에 따라 본 기계를 사용하도록 해 주십시오.
12. 본 기계를 사용하지 않거나 혹은 히터와 관련된 작업 시 반드시 플러그를 뽑아 전원을 차단하십시오.
13. 전원 플러그를 물에 넣지 마십시오.

사용방법:
1. 플라스틱 안전용기 (그림 1)를 조립하십시오.
2. 플라스틱 안전용기 (그림 1) 안에 히터를 조립해 넣으십시오.
3. 다이얼로 원하는 온도를 선택하십시오.
4. 히터를 적어도 "min. water level"(최저수위)로 표시된 선까지 물 속에 집어 넣고 수조 유리 벽에 흡착걸이를 이용해 고정시키십시오. 편리한 사용을 위해 히터를 수직으로 배치할 것을 권장합니다. 물론 기타 다른 배치도 가능합니다. 수조에 온기를 골고루 분배하기 위해 히터의 배치장소로 물의 순환이 원활한 곳을 선택하십시오. 히터를 절대로 수조 바닥 면에 꼽지 마십시오. 자동 온도조절 장치가 주위의 수온에 적응할 때까지 약10 – 15분 정도 기다려야 합니다.
5. 히터를 전원에 연결하십시오. 가열하기 시작하면, 히터의 확인램프에 불이 들어옵니다. 필요하다면 확인램프를 보기 쉽게 플라스틱 안전용기 안의 가열봉을 돌릴 수 있습니다.
6. 24 – 48 시간 가동한 후 다이얼에 선택된 온도와 수조용 온도계에 나타난 실제 온도를 비교하십시오. 혹시 차이가 날 경우 다이얼을 아래 방법으로 재조정할 수 있습니다: 온도가 낮을 경우 다이얼을 돌려 1 – 2° C 가량 높이십시오. 온도가 너무 높을 경우 1 – 2° C 가량 낮추십시오. 그런 다음 약 12시간 정도 기다려 원하는 온도에 도달했는지 확인하십시오.

주의: 히터로 도달할 수 있는 수조의 최대 온도는 수조수의 용량과 주위 공간과의 온도 차이에 달려 있습니다. 따라서 포장지에 표시된 도달 온도의 한계치는 임의로 설정할 수 있는 허가 최대 온도가 아니라 단지 참고용으로 이해해 주시기 바랍니다.

청소와 손질:
작업 전에 반드시 전원 플러그를 뽑아 전원을 끄십시오.
경수에서는 시간이 경과함에 따라 히터와 플라스틱 안전용기에 석회질 이물이 낄 수 있습니다. 이 석회질 이물은 JBL 바이오클린 A로 제거할 수 있습니다. 이물이 심하게 낀 경우 히터나 플라스틱 안전용기를 혹은 둘 다를 밤새 JBL 바이오클린 A 용액에 담가 두었다가 깨끗한 물로 헹궈서 다시 설치하십시오.

폐기처분: 본 기계는 일반 가정용 쓰레기와 함께 폐기되어서는 안됩니다. 해당 지역 전기제품 폐기처분 규정을 준수하십시오.

품질보증서:
본사는 본 JBL제품에 대해서 구매일부터 4년간 품질을 보증합니다. 본 제품의 구매영수증은 품질보증서로 유효합니다.
품질보증은 조립 및 재료 하자에 한해서 제공됩니다. 유리 파손, 전선의 손상 및 외부의 영향과 취급상의 부주의로 생긴 손상은 품질보증에서 제외됩니다.

그밖의 다른 품질보증요구는 성립하지 않으며, 특히 법률이 인정하는 한 본 제품으로 인해 생겨난 간접 손해에 대해서는 책임을 지지 않습니다. 품질보증에 해당하는 경우 해당 동물 전문 판매자에게 문의하십시오.

주식회사JBL
독일 노이호펜시
우편번호67141

CN **JBL ProTemp**水族箱安全可調加熱器

使用說明書

特點
JBL ProTemp 水族箱調溫加熱器是根據最新技術標準設計的，適用於淡水及鹹水水族箱。石英玻璃周圍的塑料防護罩不但能夠防止魚類意外地接觸高溫的玻璃表面而被燙傷，而且還進一步防止了本已十分堅固的安全石英玻璃因操作不慎而被損壞。加熱器內的熱控安全開關能夠在加熱過度的情況下切斷電流（例如，在換水時忘記拔出插頭而使加熱器部分暴露於空氣之中）。

加熱器短小精巧的造型設計使其能被垂直安裝於幾乎所有普通的水族箱之中。JBL ProTemp 調溫加熱器是完全密封防水的，能夠完全地在水下使用。使用者可以通過標有清楚的刻度的溫度設定旋鈕輕松地預選介於20 – 34° C的理想溫度。然而，在第一天和第二天期間務必利用水族箱溫度計進行附加的監控。

提示：
熱控安全開關不可被理解為能夠省略換水時拔出電源插頭操作的自動控制裝置，而僅為防止因電力發生的事故的附加安全措施。因為構造的原因，加熱器可能會在安全開關關閉前就已出現過熱。這會導致防護罩發生形變。

安全提示
1. 請確認產品銘牌上註明的運行電壓與電源電壓一致。
2. 本設備絕對不可以在水族箱之外被投入使用。
3. 使用本設備時，必須遵從產品銘牌上標明的最低水位刻度（請見圖）。
4. 警告：對設備或水族箱進行任何維修工作之前，必須切斷水族箱內所有電氣設備的電源。
5. 本設備的電線不可被更換。如電線有損壞，應立即把設備處理掉。
6. 本設備不可被拆卸或者修理。如設備有任何損壞，應立即把設備處理掉
7. 本設備是防水密封的，可在100厘米以內的深度下正常運行。
8. 本設備只適合在室內使用。
9. 本設備不可被用於使用說明書中明確規定的用途之外的用途。
10. 本設備在監督之下可由8歲以上兒童或者身體能力、感覺中樞能力或精神能力受限的人以及缺乏經驗的人使用。他們應當獲得關于設備運行方式的說明指導并瞭解使用中可能存在的危險。本設備不是玩具，不應當由兒童對其進行清潔或維護，除非兒童已經超過8歲并且在操作中受到監督。
11. 不使用設備時或對設備進行任何操作之前，必須切斷電源。
12. 切忌將電源插頭浸入水中。

操作說明
1. 請將塑料保護罩組裝在一起（圖1）。
2. 請將加熱器裝入塑料保護罩（圖1）。
3. 請在溫度設定旋鈕處設定所要達到的溫度。
4. 請將加熱器浸入水中，至少達到標有"min. water level"的線（最低水位刻度線）（圖2），並利用吸盤將其固定在水族箱的玻璃壁上。為了便於操作，我們建議將加熱器豎直安裝。但是在水下任何其他安裝方式均可。請選擇水循環良好的位置作為安放加熱器的位置，以保證水族箱內熱量的均勻分布。切忌將加熱器插入水族箱池底。請等候約10 – 15分鐘，以便恒溫器能夠調整到周圍水的溫度。
5. 請將加熱器連接在電源上。當設備加熱時，監控燈會亮起來。若有必要，可以轉動塑料保護罩內的加熱器，使監控燈能夠被容易地看到。
6. 請在運行開始後的24 – 48小時之內經常將溫度設定旋鈕處的溫度與水族箱溫度計實際顯示的溫度進行對比。若二者之間存在差異，則按照如下方式進行修正：溫度過低時，利用溫度設定旋鈕將設定的溫度提高1 – 2° C；溫度過高時，利用溫度設定旋鈕將設定的溫度降低1 – 2° C。等待約12小時後請檢查是否已達到所期待的溫度。

注意：利用加熱器在一個水族箱中可達到的最高溫度還取決於水量和池水與周圍環境的溫差！因此，盒子上的溫度範圍概況僅供參考，不可被視為能達到任意設定的溫度的許諾。

清潔與保養：
請在對加熱器進行任何操作之前務必切斷電源。
在硬水中，經過較長的時間會在加熱器和塑料防護罩表面結成一層水城。遇到這種情況，可以利用JBL Clean A 進行清除。若水城難以去除，請將加熱器和/或塑料保護罩放入JBL Clean A浸泡一夜，然後再用清水沖洗並將加熱器重新安裝好。

處理：本設備不應作為普通生活垃圾被處理。請務必遵照當地關於處理電氣設備的規定。

質量擔保

我們對此JBL 產品承擔從購買日期開始為期4年的質量擔保。購物收據可作為質量擔保證明。

質量擔保包括安裝和材料問題。但玻璃破損、電線損壞以及由外部原因和操作不當造成的損壞不在質量擔保範圍之內。

對於前述質量擔保範圍之外的質量擔保請求不予認可，尤其是在法律允許的情況下不承擔因本設備產生的間接損害的賠償責任。在廠商須履行質量擔保義務的情況下，請您與您的動物園藝用品專營店取得聯系。

(JBL 有限公司)
（德國諾伊霍芬市）